Gebrauchsanweisung

Abduktionskeile und Halterungen

01. Zweckbestimmung, Einsatzbereich

Die Abduktionskeile und dazugehörigen Halterungen von Rolko sind Zubehörteile für Rollstühle. Mit einem Abduktionskeil bzw. Abduktionskeilhalter wird die Lagerung der Beine beim Sitzen im Rollstuhl optimiert und besser positioniert. Dabei werden die Hüftgelenke entlastet.

02. Kontraindikation

Die Beurteilung der Notwendigkeit, Möglichkeiten der Montage, Auswahl der richtigen Versionen von Abduktionskeilhalter und optionalen Abduktionskeil, Montage und Einstellung der richtigen Position muss durch Fachpersonal erfolgen.

03. Sicherheitshinweise

- Diese Gebrauchsanweisung ist vor dem Gebrauch des Produkts zu lesen und zu beachten.
- Prüfen Sie den Abduktionskeil und oder Halter vor dem ersten Gebrauch auf Beschädigungen.
- Ein Spalt zwischen eingestecktem Abduktionskeil und Sitzfläche ist nicht zulässig. Es besteht die Gefahr des Einfangens von Körperteilen.
- Eine beschädigter / defekter Abduktionskeilhalter darf keinesfalls benutzt, sondern muss sofort ausgetauscht werden.
- Die Gebrauchsanweisung ist Bestandteil des Abduktionskeilhalter und muss bei Weitergabe dieser mitgegeben werden.
- Bei schwerwiegenden Vorfällen in Zusammenhang mit diesem Produkt sind diese der Rolko Kohlgrüber GmbH, sowie der zuständigen Behörde des EU-Mitgliedstaates zu melden, in dem der Anwender niedergelassen ist, zu melden.

04. Handhabung

Das Lagerungsrohr mit Befestigungsplatte wird unter die Sitzplatte des Rollstuhl-Untergestells bzw. der Sitzschale befestigt. Die dafür notwendigen Schrauben sind nicht im Lieferumfang enthalten. Die Einsteckhülse mit Schnellspanner nimmt den Trägerwinkel für den Abduktionskeil auf. Der Trägerwinkel wird mit Hilfe des Schnellspanners in der gewünschten Höhe festgeklemmt.

Durch Lösen der Flügelschraube am Lagerungsrohr kann die Einsteckhülse in der Tiefe verstellt und durch das Anziehen die Flügelschraube in der gewünschten Position fixiert werden. Der optionale Abduktionskeil wird in der gewünschten Position mit Hilfe der beiden beiliegenden Universalschrauben befestigt. Es ist ein Abstand von mindestens 25 mm vom Rand des Abduktionskeils zu beachten (Bild 1).

Den Abduktionskeilhalter gibt es in 2 verschieden Versionen. Diese Versionen unterscheiden sich lediglich durch den Trägerwinkel für den Abduktionskeil. Das abgewinkelte Stück, das auf dem der Abduktionskeil befestigt wird, ist bei in der Ausführung HA-AK-1 (Bild 2) 80 mm lang und in der Ausführung HA-AK-2 (Bild 3) 160 mm lang.

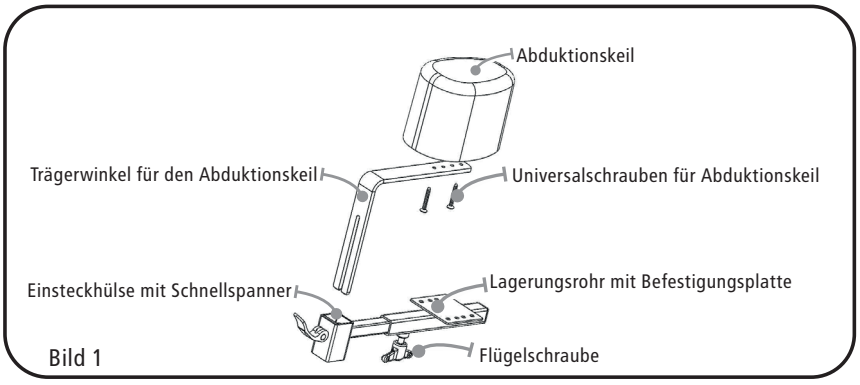

Bild 1

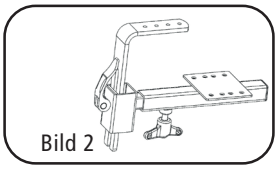
Bild 2

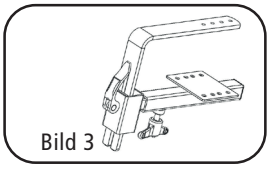
Bild 3

Gebrauchsanweisung

Durch das Lösen des Schnellspanners kann der Trägerwinkel mit Abduktionskeil schnell entfernt werden. Das erleichtert erheblich das Ein- und Aussteigen aus dem Rollstuhl. Beim Einstecken des Trägerwinkels in die Einsteckhülse wird der Trägerwinkel durch Feststellen des Schnellspanners in der gewünschten Position festgeklemmt. Dabei ist zu beachten das zwischen Sitzfläche und Abduktionskeil kein Spalt vorhanden ist, wo sich Körperteile verfangen können.

Optionale Abduktionskeile

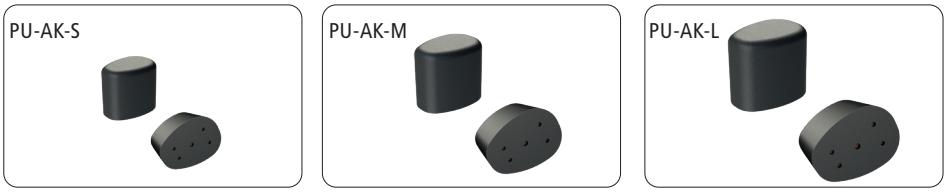

05. Reinigung und Desinfektion

Zur Reinigung können die Abduktionskeilhalter mit einem feuchten Tuch gegebenenfalls unter Zusatz eines milden Reinigers abgewischt werden. Verwenden Sie lauwarmes Wasser und bei Bedarf nicht abrasive, pH-Wert neutrale, handelsübliche Haushaltsreiniger.
Bei Bedarf können die Abduktionskeilhalter mit handelsüblichen Desinfektionsmitteln per Sprüh- oder Wischdesinfektion gereinigt werden. Die Verwendung von Reinigungs- und Desinfektionsmitteln mit Chlor bzw. organische oder anorganische Substanzen mit aktivem Chlor ist nicht zulässig. Für die Abduktionskeile (aus Polyurethan) sind folgende Reinigungs- und Desinfektionsmittel bzw. Verfahren nicht zulässig:
- heißes Wasser, Wasserdampf, konzentrierte Säuren und Laugen, Alkohol, Chorkohlenwasserstoff, Ammoniak.

06. Wartung

Prüfen Sie die Funktion der Abduktionskeile und des dazugehörigen Haltesystems vor jedem Einsatz und stellen Sie sicher, dass diese unbeschädigt sind und sich in einem einwandfreien Zustand befinden. Prüfen Sie vor jedem Einsatz:
- den festen Sitz der Befestigungen,
- die richtige Einstellung des Abduktionskeilhalters,
- das Produkt optisch auf Beschädigungen.

07. Wiedereinsatz

Das Produkt ist für den Wiedereinsatz geeignet. Reinigen Sie den Abduktionskeil und oder den Abduktionskeilhalter entsprechend den Vorgaben unter „05. Reinigung und Desinfektion"und führen sie die Wartung einsprechend Abschnitt „06. Wartung" aus.

08. Entsorgung

Alle Metallteile der Abduktionskeilhalter nimmt der Wertstoffhandel entgegen. Die Abduktionskeile aus Polyurethan können sicher über den Hausmüll entsorgt werden. Zerlegen sie dafür den Abduktionskeilhalter möglichst in seine Einzelteile, um eine Sortierung der Materialien zu ermöglichen.

09. Technische Daten

Artikelnr.:	Abduktionskeilhalter: HA-AK-1, HA-AK-2 Abduktionskeile (optional): PU-AK-S, PU-AK-M, PU-AK-L
Lieferumfang:	Abduktionskeilhalter, Gebrauchsanweisung
Temperaturbereich:	-20°C bis +50°C, relative Luftfeuchtigkeit beträgt max. 80%
Verwendete Materialien:	Stahl, Polyurethan, Holz
Kennzeichnung:	

Hersteller
Gebrauchsanweisung beachten
Produktionsdatum
UDI Eindeutige Produktidentifizierung

REF Artikelnummer
LOT Charge
MD Medizinprodukt

Als Zubehör für Medizinprodukte der Klasse 1 trägt das Produkt das CE-Kennzeichen gemäß Verordnung (EU) 2017/745 (MDR) und entspricht somit allen auf das Produkt anzuwendenden deutschen und europäischen Sicherheitsanforderungen. Das Produkt erfüllt die zutreffenden Abschnitte der Norm DIN EN ISO 21856. Die EG-Konformitätserklärung steht für Sie auf www.rolko.com zum Download bereit.

Gebrauchsanweisung: Abduktionskeilhalter HA-AK-1, HA-AK-2, Abduktionskeile: PU-AK-S, PU-AK-M, PU-AK-L.
Stand 2024-10-08 / Rev. 04 / Basis-UDI-DI: 426067605PUAKH0000000008E
© Rolko Kohlgrüber GmbH, Industriestr. 14 - 16, 33829 Borgholzhausen. Nachdruck, auch auszugsweise, nur mit vorheriger Genehmigung des Herausgebers. Alle Rechte vorbehalten. Änderungen auf Grund technischer Weiterentwicklung vorbehalten.
Alle technischen Daten sind Nenndaten und unterliegen konstruktions- und herstellungsbedingten Toleranzen.
CH-REP. CH-Importeur: INNOVAhelp GmbH, Thunstr. 5a, CH-3110 Münsingen

Instruction Manual

Abduction Wedges and Holders

01. Purpose, application
The abduction wedges and the corresponding holders from Rolko are accessories for wheelchairs. With an abduction wedge and its holder, the positioning of the legs when sitting in the wheelchair is optimised and the hip joints are relieved.

02. Contraindication
The evaluation of the necessity, possibilities of assembly, selection of the correct model of the abduction wedge holder and optional abduction wedge, assembly and adjustment of the correct position must be carried out by trained specialists.

03. Safety instructions
- These instructions must be read and followed before using the product.
- Check the abduction wedge and or the holder for damage before using it for the first time.
- A gap between the inserted abduction wedge and the seat is not permitted. There is a risk of body parts being trapped.
- A damaged / defective abduction wedge and or holder must never be used, but must be replaced immediately.
- The instructions are part of the abduction wedge and or holder and must be passed on when they are passed on.
- Serious incidents in connection with this product occur, those must be reported to Rolko Kohlgrüber GmbH and the competent authority of the EU member state in which the product user lives.

04. Use
Attach the support tube with the fastening plate under the seat plate of the wheelchair frame or the seat shell. The screws required for this are not included in the scope of delivery. The push-in sleeve with quick release receives the bracket for the abduction wedge. The edge-fixing hanger is clamped at the desired height using the quick release.

The depth of the insert sleeve can be adjusted by loosening the wing screw on the support tube and by tightening the wing screw can be fixed in the desired position. The optional abduction wedge is fastened in the desired position with the help of the two enclosed universal screws. A space of at least 25 mm from the edge of the abduction wedge must be secured (Fig. 1).

The abduction wedge holder is available in 2 different versions. These versions differ only in the support bracket for the abduction wedge. The support bracket, on which the abduction wedge is attached to, is 80 mm long in the HA-AK-1 model (Fig. 2) and 160 mm long in the HA-AK-2 model (Fig. 3).

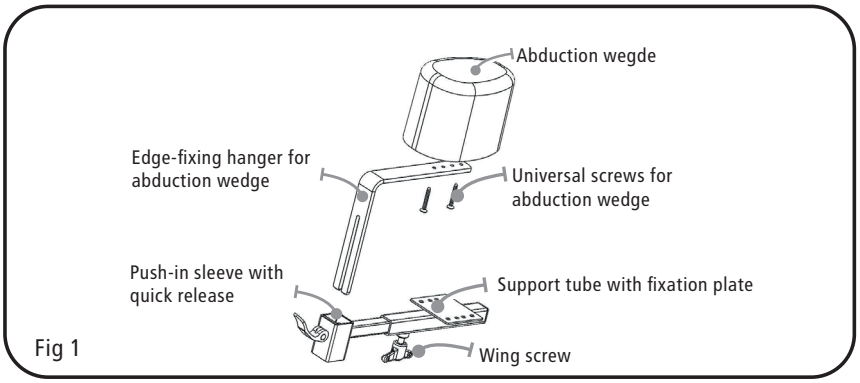

Fig 1

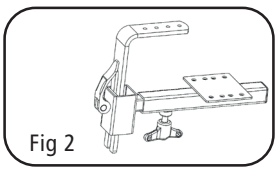
Fig 2

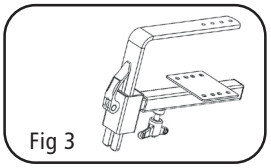
Fig 3

By loosening the quick release, the support bracket with abduction wedge can be removed quickly. This makes getting in and out of the wheelchair easier. By inserting the support bracket into the insert sleeve, the support bracket is clamped in the desired position by locking the quick release. It should be noted that no gap between the seat and the abduction wedge should exist where parts of the body can get caught.

Abductor wegdes (optional)

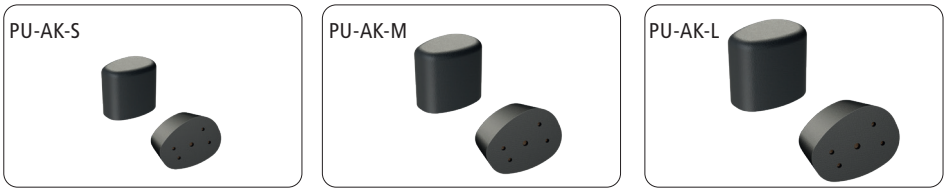

05. Cleaning and desinfection

For cleaning, the abduction wedge holders can be wiped with a damp cloth, if necessary with the addition of a mild detergent. Use lukewarm water and, if necessary, non-abrasive, pH-value neutral, commercially available household cleaners. If necessary, the abduction wedge holders can be cleaned with commercially available disinfectants by spray or wipe disinfection. The use of cleaning agents and disinfectants with chlorine or organic or inorganic substances with active chlorine is not permitted. The following cleaning agents and disinfectants or processes are not permitted for the abduction wedges (made of polyurethane):
- hot water, steam, concentrated acids and alkalis, alcohol, chlorinated hydrocarbons, ammonia.

06. Maintenance

Check the function of the abduction wedges and the associated holding system before each use and make sure that they are undamaged and in perfect condition. Before each use, check:
- the tight fit of the fastenings,
- the correct setting of the abduction wedge holder,
- the product visually for damage.

07. Reuse

The product is suitable for reuse. Clean the abduction wedge and or holder system according to the specifications under "05. Cleaning and disinfection" and carry out the maintenance according to section" 06. Maintenance ".

08. Disposal

All metal parts of the abduction wedge holder are accepted by the recyclable materials trade. The polyurethane abduction wedges can be safely disposed of with household waste. If possible, dismantle the abduction wedge holder into its individual parts to enable the materials to be sorted.

09. Technical data

Item no.:	abduction wedge holders: HA-AK-1, HA-AK-2, abduction wedges (optional): PU-AK-S, PU-AK-M, PU-AK-L
Scope of delivery:	abduction wedge holder, manual
Temperature range:	-20°C up to +50°C, relative humidity is max. 80%
Used materials:	steel, polyurethane, wood
Label:	

Manufacturer
Follow the instructions
Production date
REF Item no.
LOT Batch
MD Medical device
UDI Unique device identification

As an accessory for class 1 medical products, the product has a CE mark in accordance with Regulation (EU) 2017/745 (MDR) and thus complies with all of the German and European safety requirements applicable to the product. The product complies with the relevant sections of the DIN EN ISO 21856 standard. The EC declaration of conformity is available for you to download at www.rolko.com.

Instruction manual: Abduction wedge holders HA-AK-1, HA-AK-2, abduction wedges: PU-AK-S, PU-AK-M, PU-AK-L.
Status 2024-10-08 / Rev. 04 / Basis-UDI-DI: 426067605PUAKH0000000008E
© Rolko Kohlgrüber GmbH, Industriestr. 14 - 16, 33829 Borgholzhausen, Germany. Reprinting, even in part, only with the prior approval of the publisher. All rights reserved. We reserve the right to make changes due to further technical developments. All technical data are nominal data and are subject to design and manufacturing tolerances.

Gebruiksaanwijzing

Abductiewiggen en houders

01. Doel, toepassingsgebied
De abductiewiggen en bijbehorende houders van Rolko zijn toebehoren voor rolstoelen. Met een abductiewig of abductiewighouder wordt de positie van de benen bij het zitten in een rolstoel geoptimaliseerd en beter gepositioneerd. Daarbij worden de heupgewrichten ontlast.

02. Contra-indicatie
De beoordeling van de noodzakelijkheid, mogelijkheden van de montage, selectie van de juiste versies van abductiewighouder en optionele abductiewig, montage en instelling van de juiste positie moet worden uitgevoerd door gekwalificeerd personeel.

03. Veiligheidsinstructies
- Deze gebruiksaanwijzing moet voor gebruik van het product worden gelezen en in acht genomen.
- Controleer de abductiewig en of houder voor het eerste gebruik op beschadigingen.
- Een spleet tussen geplaatste abductiewig en zitvlak is niet toegestaan. Er is een risico dat lichaamsdelen bekneld raken.
- Een beschadigde / defecte abductiewighouder mag in geen geval worden gebruikt, maar moet onmiddellijk worden vervangen.
- De gebruiksaanwijzing is bestanddeel van de abductiewighouder en moet bij doorgifte worden meegegeven.
- Bij ernstige incidenten in verband met dit product moeten deze worden gemeld aan Rolko Kohlgrüber GmbH en de verantwoordelijke autoriteit van de EU-lidstaat waar de gebruiker is gevestigd.

04. Behandeling
De steunbuis met bevestigingsplaat wordt bevestigd onder de zitplaat van het rolstoelframe resp. de zitschaal. De daarvoor benodigde schroeven zijn niet inbegrepen in de leveringsomvang. De insteekhuls met snelspanner neemt de steunhoek voor de abductiewig op.
De steunhoek wordt met behulp van de snelsluiting in de gewenste hoogte vastgeklemd.

Door losdraaien van de vleugelschroef aan de steunbuis kan de insteekhuls in de diepte versteld en door het aandraaien van de vleugelschroef in de gewenste positie worden vastgezet. De optionele abductiewig wordt in de gewenste positie bevestigd met de beide meegeleverde universele schroeven. Er moet een afstand van ten minste 25 mm van de rand van de abductiewig worden aangehouden (afbeelding 1).

De abductiewighouder is verkrijgbaar in 2 verschillende versies. Deze versies verschillen alleen door de steunhoek voor de abductiewig. Het schuine stuk, dat aan de abductiewig wordt bevestigd, is in de uitvoering HA-AK-1 (afbeelding 2) 80 mm lang en in de uitvoering HA-AK-2 (afbeelding 3) 160 mm lang.

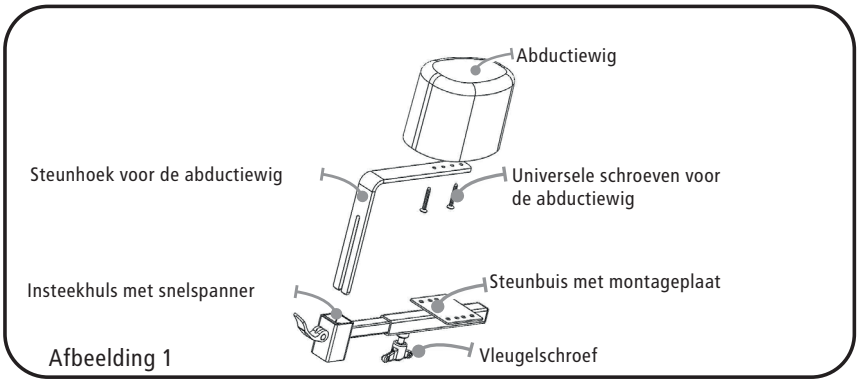

Afbeelding 1

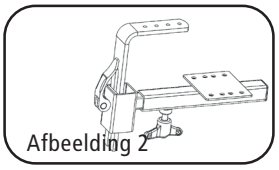
Afbeelding 2

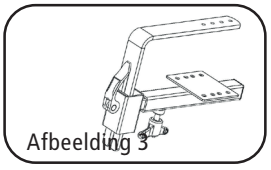
Afbeelding 3

Door het losmaken van de snelsluiting kan de steunhoek met abductiewig snel worden verwijderd. Dat vergemakkelijkt het in en uit de rolstoel stappen aanzienlijk. Bij het insteken van de steunhoek in de insteekhuls wordt de steunhoek door vastmaken van de snelspanner in de gewenste positie vastgeklemd. Daarbij moet erop worden gelet, dat tussen zitvlak en abductiewig geen spleet aanwezig is, waar tussen lichaamsdelen kunnen worden bekneld.

Optionele abductiewiggen

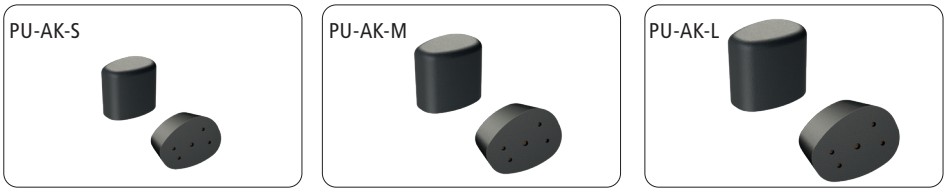

05. Reiniging en desinfectie
Voor de reiniging kunnen de abductiewighouders worden afgenomen met een vochtige doek, indien nodig met toevoeging van een mild schoonmaakmiddel. Gebruik lauw water en, indien nodig, niet-schurende, pH-neutrale, gangbare huishoudelijke schoonmaakmiddelen. Indien nodig kunnen de abductiewighouders worden gereinigd door sprayen of afvegen met gangbare desinfectiemiddelen. Het gebruik van reinigings- en desinfectiemiddelen met chloor of organische of anorganische stoffen met actieve chloor is niet toegestaan. Voor de abductiewiggen (van polyurethaan) zijn de volgende reinigings- en desinfectiemiddelen of procedures niet toelaatbaar:
- heet water, stoom, geconcentreerde zuren en logen, alcohol, gechloreerde koolwaterstof, ammoniak.

06. Onderhoud
Controleer de werking van de abductiewiggen en het daarbij behorende houdersysteem voor elk gebruik en zorg ervoor, dat deze onbeschadigd zijn en zich in perfecte toestand bevinden. Controleer voor elk gebruik:
- de vaste zit van de bevestigingen,
- de juiste instelling van de abductiewighouder,
- het product visueel op beschadigingen.

07. Hergebruik
De product is geschikt voor hergebruik. Reinig de abductiewig en of de abductiewighouder volgens de richtlijnen onder "05. Reiniging en desinfectie" en voer het onderhoud overeenkomstige paragraaf "06. Onderhoud" uit.

08. Afvalverwijdering
Alle metalen delen van de abductiewighouders worden geaccepteerd door de handel in recyclebare materialen. De abductiewiggen van polyurethaan kunnen veilig worden verwijderd met het huishoudelijke afval. Demonteer daarvoor de abductiewighouders zo mogelijk in zijn afzonderlijke delen, om sorteren van de materialen mogelijk te maken.

09. Technische gegevens

Artikelnr.:	Abductiewighouder: HA-AK-1, HA-AK-2, Abductiewiggen (optioneel): PU-AK-S, PU-AK-M, PU-AK-L
Leveringsomvang:	Abductiewighouder, gebruiksaanwijzing
Temperatuurbereik:	-20°C tot +50°C, relatieve luchtvochtigheid bedraagt max. 80%
Gebruikte materialen:	staal, polyurethaan, hout
Markering:	

Fabrikant
Volg de instructies
Productiedatum
REF Artikelnummer
LOT Partij
MD Medische hulpmiddelen
UDI Uniek apparaatidentificatie

Als toebehoren voor medische hulpmiddelen van klasse 1 draagt het product het CE-keurmerk conform de Verordening (EU) 2017/745 (MDR) en voldoet daarmee aan alle Duitse en Europese veiligheidseisen die op het product van toepassing zijn. Het product voldoet aan de van toepassing zijnde paragrafen van de norm DIN EN ISO 21856. De EG-conformiteitsverklaring staat voor u op www.rolko.com als download klaar.

Gebruiksaanwijzing: Abductiewighouder HA-AK-1, HA-AK-2, abductiewiggen: PU-AK-S, PU-AK-M, PU-AK-L.
Stand 2024-10-08 / Rev. 04 / basis-UDI-DI: 426067605PUAKH0000000008E
© Rolko Kohlgrüber GmbH, Industriestr. 14 - 16, 33829 Borgholzhausen. Herdruk, ook van uittreksels, alleen met toestemming vooraf van de uitgever. Alle rechten voorbehouden. Wijzigingen op grond van technische doorontwikkeling voorbehouden.
Alle technische gegevens zijn nominale gegevens en zijn onderhevig aan door constructie en fabricage bepaalde toleranties.

Brugsanvisning

Abduktionsklodser og holdere

01. Formålsbestemmelse, anvendelsesområde
Abduktionsklodserne og de dertilhørende holdere fra Rolko er tilbehørsdele til kørestole. Med en abduktionsklods/abduktionsklodsholder optimeres benenes lejring, når man sidder i kørestolen, og de placeres bedre. Samtidig aflastes hofteleddene.

02. Kontraindikation
Uddannet fagligt personale skal vurdere nødvendigheden og monteringsmulighederne, vælge de rigtige versioner af abduktionsklodsholderne og en mulig abduktionsklods og montere og indstille den rigtige position.

03. Sikkerhedsanvisninger
- Denne brugsanvisning skal læses før brugen af produktet og følges.
- Kontroller abduktionsklodsen eller holderen for beskadigelser før første brug.
- En spalte mellem den isatte abduktionsklods og sædet er ikke tilladt. Der er risiko for, at legemsdele trækkes ind.
- En beskadiget/defekt abduktionsklodsholder må under ingen omstændigheder anvendes, men skal i stedet udskiftes omgående.
- Brugsanvisningen er en del af abduktionsklodsholderen og skal følge med, hvis den gives videre.
- Eventuelle tungtvejende hændelser i sammenhæng med dette produkt skal meldes til Rolko Kohlgrüber GmbH samt til den ansvarlige myndighed i den EU-medlemsstat, hvor brugeren er bosat.

04. Håndtering
Holderøret med monteringsplade monteres under kørestolsunderstellets sædeplade eller sædet. De dertil nødvendige skruer er ikke omfattet af leveringen. Isætningmuffen med hurtigspænder holder holdervinklen til abduktionsklodsen. Holdervinklen klemmes fast i den ønskede højde ved hjælp af hurtigspænderen.

Ved at løsne vingeskruen på holderøret kan isætningsmuffen indstilles i dybden, og ved at stramme vingeskruen kan den fastgøres i den ønskede position. Den mulige abduktionsklods fastgøres i den ønskede position ved hjælp af de to medfølgende universalskruer. Der skal overholdes en afstand på mindst 25 mm til kanten af abduktionsklodsen (fig. 1).

Abduktionsklodsholderen fås i 2 forskellige versioner. Den eneste forskel på versionerne er holdervinklen til abduktionsklodsen. Det vinklede stykke, som abduktionsklodsen monteres på, er i udførelsen HA-AK-1 (fig. 2) 80 mm langt og i udførelsen HA-AK-2 (fig. 3) 160 mm langt.

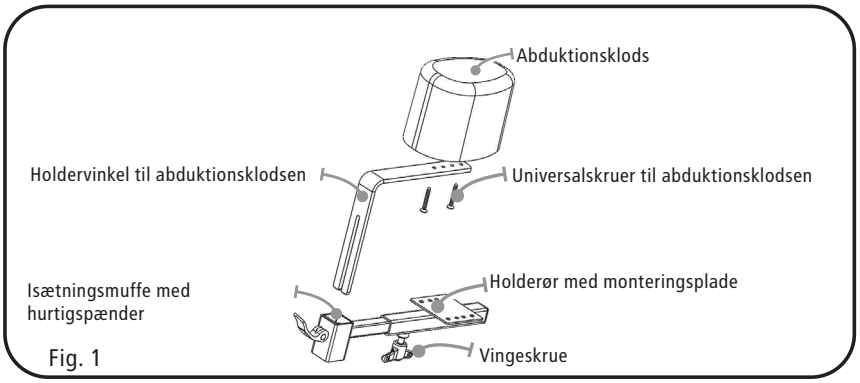

Fig. 1

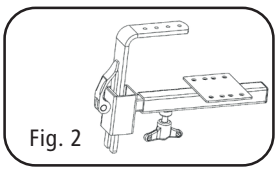
Fig. 2

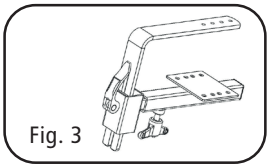
Fig. 3

Ved at løsne hurtigspænderen kan holdervinklen med abduktionsklodsen hurtigt fjernes. Det gør det betydeligt lettere at sætte sig i og komme op af kørestolen. Når holdervinklen sættes i isætningsmuffen, klemmes holdervinklen fast i den ønskede position ved at fastlåse hurtigspænderen. Sørg samtidig for, at der ikke er nogen spalte mellem sædet og abduktionsklodsen, hvor legemsdele kan sætte sig fast.

Mulige abduktionsklodser

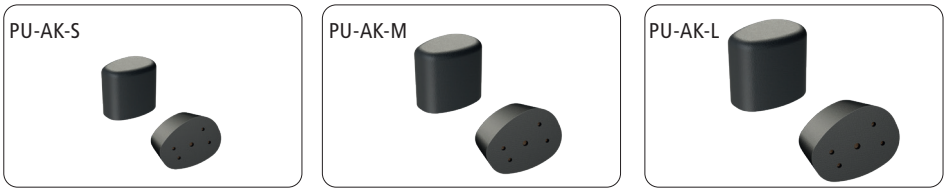

05. Rengøring og desinfektion

Abduktionsklodsholderne kan rengøres ved at tørre dem af med en fugtig klud, eventuelt med tilsætning af et mildt rengøringsmiddel. Anvend lunkent vand og ved behov ikke slibende, pH-værdi-neutrale, almindelige husholdningsrengøringsmidler.
Ved behov kan abduktionsklodsholderne rengøres ved at tørre dem af eller sprøjte dem med almindelige desinfektionsmidler. Det er ikke tilladt at anvende rengørings- og desinfektionsmidler med klor eller organiske eller uorganiske substanser med aktiv klor. Til abduktionsklodserne (af polyurethan) er følgende rengørings- og desinfektionsmidler og metoder ikke tilladte:
- meget varmt vand, vanddamp, koncentrerede syrer og lud, alkohol, chlorerede carbonhydrider, ammoniak.

06. Vedligeholdelse

Kontroller abduktionsklodsernes og det dertilhørende holdesystems funktion før hver brug, og kontroller, at de er ubeskadigede og er i en fejlfri tilstand. Kontroller før hver brug:
- at alle monteringer sidder fast
- at abduktionsklodsholderen er indstillet rigtigt
- produktet optisk for beskadigelser.

07. Genanvendelse

Produktet er egnet til genanvendelse. Rengør abduktionsklodsen og/eller abduktionsklodsholderen i henhold til bestemmelserne under „05. Rengøring og desinfektion", og udfør vedligeholdelsen i henhold til afsnit „06. Vedligeholdelse".

08. Bortskaffelse

Alle abduktionsklodsholdernes metaldele kan sælges som genbrugeligt materiale. Abduktionsklodserne af polyurethan kan bortskaffes sikkert med husholdningsaffaldet. Adskil først abduktionsklodsholderen i så mange enkeltdele som muligt for at muliggøre en sortering af materialerne.

09. Tekniske data

Artikelnr.:	Abduktionsklodsholdere: HA-AK-1, HA-AK-2, Abduktionsklodser (valgfri): PU-AK-S, PU-AK-M, PU-AK-L
Leveringsomfang:	abduktionsklodsholder, brugsanvisning
Temperaturområde:	-20 °C til +50 °C, den relative luftfugtighed maks. 80 %
Anvendte materialer:	stål, polyurethan, træ
Mærkning:	

Producent
Følg brugsanvisningen
Produktionsdato

REF Artikelnr.
LOT Charge

MD Medicinsk udstyr
UDI Unik enhedsidentifikation

Som tilbehør til medicinsk udstyr i klasse 1 har produktet CE-mærket i henhold til forordning (EU) 2017/745 (MDR) og er dermed i overensstemmelse med alle tyske og europæiske sikkerhedskrav, der skal anvendes på produktet. Produktet opfylder de relevante afsnit i standarden DIN EN ISO 21856. EF-overensstemmelseserklæringen er klar til download på www.rolko.com.

Brugsanvisning: Abduktionsklodsholdere HA-AK-1, HA-AK-2, abduktionsklodser: PU-AK-S, PU-AK-M, PU-AK-L.
Version 2024-10-08 / Rev. 04 / basic UDI-DI: 426067605PUAKH0000000008E
© Rolko Kohlgrüber GmbH, Industriestr. 14 - 16, 33829 Borgholzhausen. Genoptryk, også i uddrag, kun med forudgående tilladelse fra udgiveren. Der tages forbehold for alle rettigheder. Der tages forbehold for ændringer på grund af teknisk videreudvikling.
Alle tekniske data er mærkedata og underligger konstruktions- og produktionsbetingede tolerancer.

Mode d'emploi

Cales d'abduction et supports

01. Utilisation prévue, domaine d'application

Les cales d'abduction et les supports correspondants de Rolko sont des accessoires pour les fauteuils roulants. Une cale d'abduction ou un support de cale d'abduction permet d'optimiser le positionnement des jambes en position assise dans le fauteuil roulant et de mieux les positionner. Cela permet de soulager les articulations des hanches.

02. Contre-indication

L'évaluation de la nécessité, les possibilités de montage, le choix des versions correctes du support de cale d'abduction et de la cale d'abduction en option, le montage et le réglage de la position correcte doivent être effectués par un personnel spécialisé et formé.

03. Consignes de sécurité

- Ce mode d'emploi doit être lu et respecté avant d'utiliser le produit.
- Avant la première utilisation, vérifiez que la cale d'abduction et ou le support ne sont pas endommagés.
- Il ne doit pas y avoir d'espace entre la cale d'abduction insérée et la surface d'assise. Il existe un risque que certaines parties du corps soient coincées.
- Un support de cale d'abduction endommagé / défectueux ne doit en aucun cas être utilisé et doit être immédiatement remplacé.
- Le mode d'emploi fait partie intégrante de la cale d'abduction et doit être remis en cas de cession.
- En cas d'incidents graves liés à ce produit, ceux-ci doivent être signalés à Rolko Kohlgrüber GmbH, ainsi qu'à l'autorité compétente de l'État membre de l'UE dans lequel l'utilisateur est établi.

04. Manipulation

Le tube de positionnement avec plaque de fixation est fixé sous la plaque d'assise du châssis du fauteuil roulant ou de la coque d'assise. Les vis nécessaires à cet effet ne sont pas comprises dans la livraison. La douille d'insertion avec serrage rapide reçoit l'équerre de support pour la cale d'abduction. L'équerre de support est bloquée à la hauteur souhaitée à l'aide du dispositif de serrage rapide.

En desserrant la vis à oreilles sur le tube de support, la douille d'insertion peut être réglée en profondeur et en resserrant la vis à oreilles, elle peut être fixée dans la position souhaitée. La cale d'abduction en option est fixée dans la position souhaitée à l'aide des deux vis universelles fournies. Il convient de respecter une distance d'au moins 25 mm par rapport au bord de la cale d'abduction (figure 1).

Le support de cale d'abduction existe en 2 versions différentes. Ces versions se distinguent uniquement par l'angle de support pour la cale d'abduction. La pièce coudée sur laquelle est fixée la cale d'abduction a une longueur de 80 mm pour le modèle HA-AK-1 (figure 2) et de 160 mm pour le modèle HA-AK-2 (figure 3).

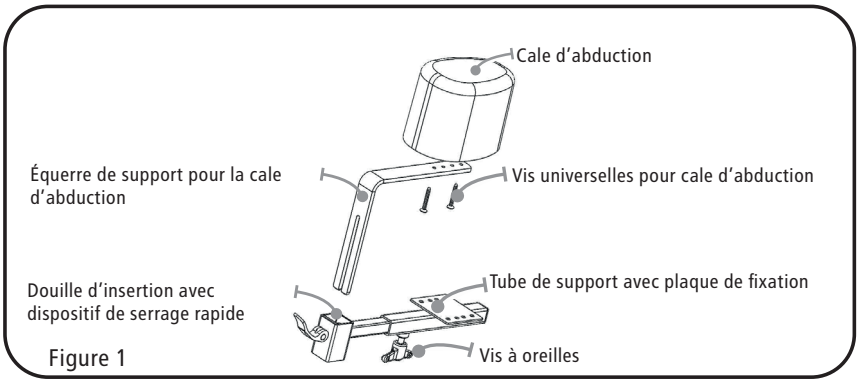

Figure 1

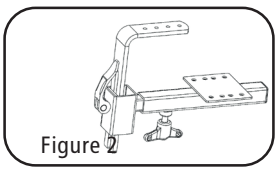
Figure 2

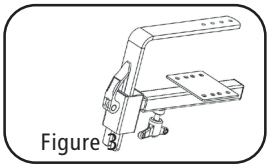
Figure 3

En desserrant le dispositif de serrage rapide, l'équerre de support avec cale d'abduction peut être retirée rapidement. Cela facilite considérablement la montée et la descente du fauteuil roulant. Lors de l'insertion de l'équerre de support dans la douille d'insertion, l'équerre de support est bloquée dans la position souhaitée en serrant le dispositif de serrage rapide. Il faut veiller à ce qu'il n'y ait pas d'espace entre la surface d'assise et la cale d'abduction, pour éviter que des parties du corps puissent s'y coincer.

Cales d'abduction en option

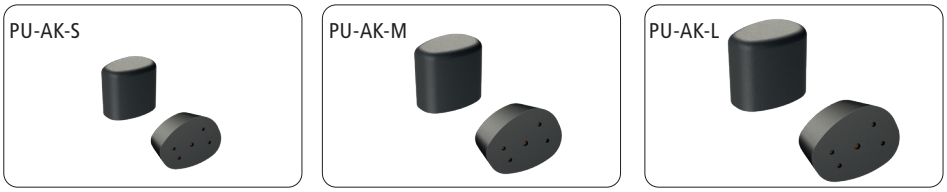

05. Nettoyage et désinfection

Pour le nettoyage, les supports de cale d'abduction peuvent être essuyés avec un chiffon humide, si nécessaire avec l'ajout d'un détergent doux. Utilisez de l'eau tiède et, si nécessaire, des nettoyants ménagers non abrasifs, au pH neutre, disponibles dans le commerce.
Si nécessaire, les supports de cale d'abduction peuvent être nettoyés avec des désinfectants courants par pulvérisation ou essuyage.
L'utilisation de produits de nettoyage et de désinfection contenant du chlore ou des substances organiques ou inorganiques au chlore actif n'est pas autorisée. Les produits ou procédés de nettoyage et de désinfection suivants ne sont pas autorisés pour les cales d'abduction (en polyuréthane) :
- eau chaude, vapeur d'eau, acides et bases concentrés, alcool, hydrocarbure chloré, ammoniac.

06. Maintenance

Vérifiez le fonctionnement des cales d'abduction et du système de support correspondant avant chaque utilisation et assurez-vous qu'ils ne sont pas endommagés et qu'ils sont en parfait état. Avant chaque utilisation, vérifiez :
- la connexion solide des fixations,
- le réglage correct du support de cale d'abduction,
- si le produit présente des dégradations visibles.

07. Réutilisation

Le produit peut être réutilisé. Nettoyer la cale d'abduction et / ou le support de cale d'abduction conformément aux instructions du paragraphe « 05. Nettoyage et désinfection » et effectuez la maintenance conformément au paragraphe « 06. Maintenance ».

08. Mise au rebut

Toutes les pièces métalliques des supports de cale d'abduction sont acceptées par les entreprises de recyclage. Les cales d'abduction en polyuréthane peuvent être éliminées en toute sécurité avec les déchets ménagers. Pour cela, démonter le support de cale d'abduction en ses différentes parties dans la mesure du possible pour permettre le tri des matériaux.

09. Caractéristiques techniques

Référence :	support de cale d'abduction : HA-AK-1, HA-AK-2, cales d'abduction (en option) : PU-AK-S, PU-AK-M, PU-AK-L
Contenu de la livraison :	support de cale d'abduction, mode d'emploi
Plage de température :	-20°C à +50°C, l'humidité relative de l'air est de 80 % max.
Matériaux utilisés :	acier, polyuréthane, bois
Identification :	

Fabricateur
Suivez les instructions
Date de production

REF Référence
LOT Charge

MD Dispositifs médicale
UDI L'identification unique des dispositifs

En tant qu'accessoire pour les dispositifs médicaux de classe 1, le produit porte la marque CE conformément au règlement (UE) 2017/745 (MDR) et répond ainsi à toutes les exigences de sécurité allemandes et européennes applicables au produit. Le produit est conforme aux sections applicables de la norme DIN EN ISO 21856. La déclaration de conformité CE peut être téléchargée sur www.rolko.com

Mode d'emploi : support de cale d'abduction HA-AK-1, HA-AK-2, cales d'abduction: PU-AK-S, PU-AK-M, PU-AK-L.
Mise à jour 2024-10-08 / Rev. 04 / UDI-DI de base : 426067605PUAKH0000000008E
© Rolko Kohlgrüber GmbH, Industriestr. 14 - 16, 33829 Borgholzhausen. Toute réimpression, même par extraits, ne peut se faire qu'avec l'autorisation préalable de l'éditeur. Tous droits réservés. Sous réserve de modifications dues aux avancées techniques.
Toutes les caractéristiques techniques sont des données nominales et sujettes aux tolérances de conception et de fabrication.
CH-REP. CH-Importeur: INNOVAhelp GmbH, Thunstr. 5a, CH-3110 Münsingen

Istruzioni per l'uso

Cunei di abduzione e staffe

01. Destinazione d'uso, campo di applicazione
I cunei di abduzione e le relative staffe di Rolko sono accessori per sedie a rotelle. Un cuneo o un supporto per cuneo di abduzione consente di ottimizzare e migliorare la posizione delle gambe durante la seduta sulla sedia a rotelle. Le articolazioni dell'anca vengono così alleviate.

02. Controindicazione
La valutazione della necessità, le possibilità di montaggio, la scelta delle versioni giuste del supporto per cuneo di abduzione e del cuneo di abduzione opzionale, montaggio e regolazione della posizione corretta devono essere effettuate dal personale professionale formato.

03. Avvertenze per la sicurezza
- Leggere e osservare le presenti istruzioni per l'uso prima di utilizzare il prodotto.
- Verificare la presenza di eventuali danni sul cuneo di abduzione o sul supporto prima del primo uso.
- Non è consentito uno spazio vuoto tra il cuneo di abduzione inserito e il sedile. Vi è il rischio di incastro di parti del corpo.
- Un supporto per cuneo di abduzione danneggiato/difettoso della maniglia di spinta non può essere utilizzato in nessun caso e va sostituito subito.
- Le istruzioni per l'uso sono parte del supporto per cuneo di abduzione e vanno consegnate insieme ad esso, in caso di cessione a terzi.
- Laddove si verifichino situazioni difficili in relazione al presente prodotto, queste vanno segnalate alla Rolko Kohlgrüber GmbH e all'autorità di competenza dello Stato membro UE in cui l'utente si trova.

04. Manipolazione
Il tubo di posizionamento con piastra di fissaggio viene fissato sotto la piastra di seduta del sottotelaio della sedia a rotelle o del guscio di seduta. Le viti necessarie non sono contenute nel volume di consegna. Il manicotto di inserimento con chiusura a sgancio rapido accetta la staffa di supporto per il cuneo di abduzione. La staffa di supporto viene fissata all'altezza desiderata con l'aiuto dello sgancio rapido.

Il manicotto di inserimento può essere regolato in profondità allentando la vite ad alette sul tubo di stoccaggio e fissato nella posizione desiderata serrando la vite ad alette. Il cuneo di abduzione opzionale viene fissato nella posizione desiderata con l'aiuto delle due viti universali in dotazione. Osservare una distanza di almeno 25 mm dal bordo del cuneo di abduzione (fig. 1).

Il supporto del cuneo di abduzione è disponibile in 2 diverse versioni. Queste differiscono solo per la staffa di supporto del cuneo di abduzione. Il pezzo angolato su cui è fissato il cuneo di abduzione è lungo 80 mm nella versione HA-AK-1 (fig. 2) e lungo 160 mm nella versione HA-AK-2 (fig. 3).

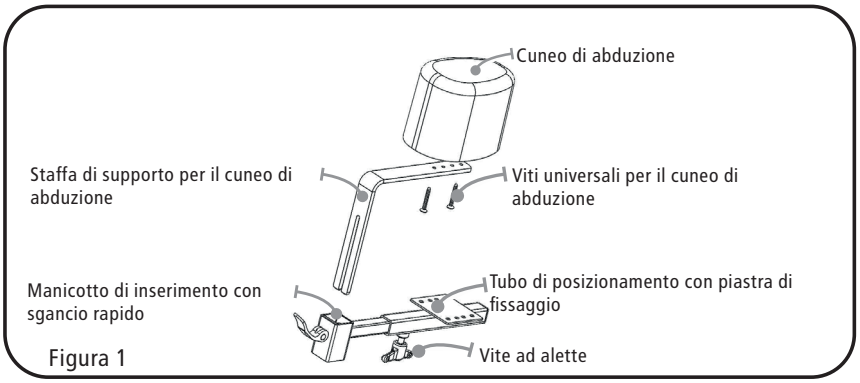

Figura 1

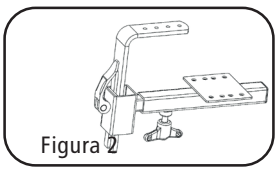
Figura 2

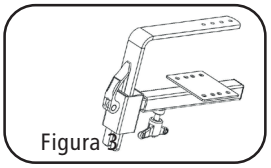
Figura 3

Allentando lo sgancio rapido, è possibile rimuovere rapidamente la staffa di supporto con cuneo di abduzione. Questo facilita decisamente l'accesso alla sedia a rotelle. Nell'inserire la staffa di supporto nel manicotto di inserimento, la staffa di supporto viene fissata nella posizione desiderata fissando lo sgancio rapido. È importante assicurarsi che non vi sia spazio tra il sedile e il cuneo di abduzione in cui le parti del corpo possono rimanere impigliate.

Cunei di abduzione opzionali

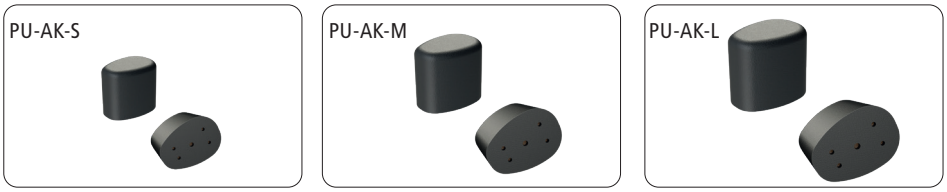

05. Igienizzazione e disinfezione

Per la pulizia, la staffa del cuneo di abduzione può essere pulita con un panno umido, eventualmente aggiungendo un detergente delicato. Utilizzare acqua tiepida e, se necessario, un detergente di uso domestico non abrasivo, a pH neutro e disponibile in commercio.
Laddove necessario, i supporti per cuneo di abduzione possono essere igienizzati con un disinfettante commerciale mediante nebulizzazione o strofinando. L'uso di detergenti e disinfettanti contenenti cloro o sostanze organiche o anorganiche con cloro attivo non è ammesso. Per i cunei di abduzione (in poliuretano) non sono ammessi i seguenti detergenti o disinfettanti né le seguenti procedure:
- acqua calda, vapore acqueo, acidi e alcali concentrati, alcol, idrocarburi clorurati, ammoniaca.

06. Manutenzione

Verificare la funzione dei cunei di abduzione e del relativo sistema di tenuta prima di ogni utilizzo e accertarsi che queste non presentino danni e che siano in condizioni perfette. Verificare prima di ogni uso:
- la posizione salda dei fissaggi,
- la posizione corretta del supporto per cuneo di abduzione,
- la presenza di eventuali danni visibili sul prodotto.

07. Riuso

Il prodotto non è pensato per il riuso. Pulire il cuneo di abduzione e/o il supporto per cuneo di abduzione secondo le specifiche di cui al capitolo "05. Igienizzazione e disinfezione" ed eseguire la manutenzione in conformità al capitolo "06. Manutenzione".

08. Smaltimento

Tutte le parti metalliche del supporto per cuneo di abduzione sono accettate dai commerci di materiali riciclabili. I cunei di abduzione in poliuretano possono essere smaltiti in sicurezza con i rifiuti domestici. Se possibile, smontare il supporto del cuneo di abduzione nelle sue singole parti per consentire lo smistamento dei materiali.

09. Dati tecnici

N. articolo:	Supporto per cuneo di abduzione: HA-AK-1, HA-AK-2, Cunei di abduzione (opzionali): PU-AK-S, PU-AK-M, PU-AK-L
Volume di consegna:	supporto per cuneo di abduzione, istruzioni per l'uso
Intervallo di temperatura:	da -20°C a +50°C, l'umidità relativa dell'aria misura max. 80%
Materiali utilizzati:	acciaio, poliuretano, legno
Etichettatura:	

Produttore
Osservare le istruzioni per l'uso
Data di produzione

REF N. articolo
LOT Lotto
MD Dispositivo medico
UDI Identificazione univoca del dispositivo

Come accessori per i prodotti medici di classe 1, il prodotto reca il marchio CE in conformità al regolamento (UE) 2017/745 (MDR) e quindi soddisfa tutti i requisiti di sicurezza tedeschi ed europei ad esso applicabili. Il prodotto soddisfa le sezioni pertinenti della norma DIN EN ISO 21856. La dichiarazione di conformità UE è scaricabile su www.rolko.com.

Istruzioni per l'uso: supporti per cuneo di abduzione HA-AK-1, HA-AK-2, cunei di abduzione: PU-AK-S, PU-AK-M, PU-AK-L.
Aggiornato a 2024-10-08 / Rev. 04 / Basis-UDI-DI: 426067605PUAKH0000000008E
© Rolko Kohlgrüber GmbH, Industriestr. 14 - 16, 33829 Borgholzhausen. Ristampa, anche parziale, solo previa autorizzazione dell'editore. Tutti i diritti riservati. Con riserva di modifiche dovute al progresso tecnico. Tutti i dati tecnici sono nominali e soggetti a tolleranze di progettazione e fabbricazione.
CH-REP. CH-Importeur: INNOVAhelp GmbH, Thunstr. 5a, CH-3110 Münsingen