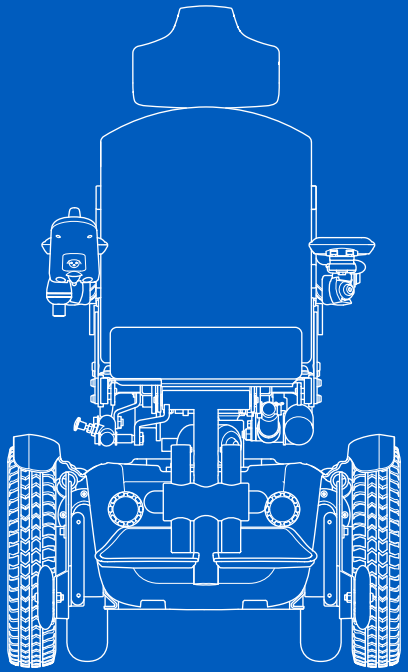

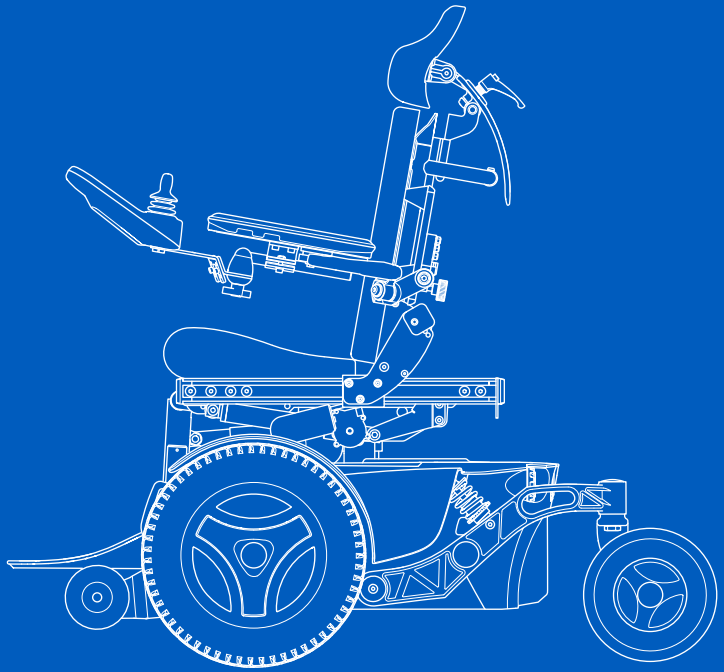

CE

# K300/K300s PS Junior

Bedienungsanleitung | Deutsch

## Willkommen in der Permobil-Familie

Wir hoffen, dass Sie mit Ihrem neuen Elektrorollstuhl zufrieden sind. Der Gründer von Permobil Dr. Per Uddén wollte, dass alle Menschen die Möglichkeit haben, ihre Behinderung so weit wie möglich durch Technologien, die wir in unserem Alltag verwenden, zu kompensieren. Ihr neuer Rollstuhl ist ein hochmodernes Medizinprodukt, das mit diesem Ziel vor Augen entwickelt wurde und hohen Komfort und Bequemlichkeit dank moderner Technologie bietet.

Produziert und veröffentlicht durch Permobil
Ausgabe: 6
Datum: 2026-01-26
Bestell-Nr: 338316 deu-DE

## So nehmen Sie Kontakt zu Permobil auf

Permobil GmbH
Am Brüll 17
D-40878 Ratingen
Deutschland
+49 (0)2102 94 34 00
+49 (0)2102 77 04 962
info@permobil.de
www.permobil.com

Fertigungsstätten. Siehe Seite 72.
Niederlassungen. Siehe Seite 73.

## Hauptsitz der Permobil-Gruppe

Permobil AB
Klökanvägen 16
863 41 Sundsvall
Schweden
+46 60 59 59 00
info@permobil.com
www.permobil.com

**1 Einführung 4**

**2 Überblick 5**

2.1 Rollstuhlspezifikation 6
2.2 Werkzeugtasche 7
2.3 Allgemeines Steuerpult 8
2.4 Leuchten und Reflektoren 9
2.5 Räder 10
2.6 Zurrpunkte 11
2.7 Typenschild 12
2.8 Zubehör 13
2.9 Ersatzteile 14
2.10 Benutzerhandbuch 15

**3 Sicherheit 16**

3.1 Arten von Warnzeichen 16
3.2 Warnzeichen 16
3.3 Aufkleber 20

**4 Verwendung des Rollstuhls 23**

4.1 Fahren mit dem Rollstuhl 23
4.2 Stützrollen 27
4.3 Sitzfunktionen 27
4.4 Laden der Akkus 30
4.5 Freilaufmodus 31
4.6 Transport mit einem Fahrzeug 31
4.7 Transport im Flugzeug 35
4.8 Transport mit der Bahn 35
4.9 LS-Schalter 36
4.10 Rollstuhllagerung 36
4.11 Manuelle Einstellungen 37
4.11.1 Kopfstütze 37
4.11.2 Rückenlehne 40
4.11.3 Armlehne 42
4.11.4 Sitzkantelung (Sitzneigung) 46
4.11.5 Manuelle Beinstütze 47
4.11.6 Schwenkbare Beinstütze 48
4.11.7 Fußplatte an manueller Beinstütze 49
4.11.8 Fußplatte auf einer schwenkbaren Beinstütze 50
4.11.9 Feststehender Pulthalter 54
4.11.10 Drehbarer Pulthalter 57
4.11.11 Parallelpulthalter 59
4.11.12 Positionierungsgurt 61

**5 Wartung 62**

5.1 Wartungs- und Inspektionspläne 63
5.2 Reinigung 64
5.3 Aufpumpen der Antriebsräder 66
5.4 Positionierungsgurt 66

**6 Fehlersuche 67**

**7 Allgemeine Informationen 69**

7.1 Garantie 69
7.2 Normen und Vorschriften 69
7.3 Meldung von Vorfällen/Störungen 69
7.4 Wiedereinsatz des Rollstuhls 70
7.5 Technische Daten 71

# 1 Einführung

Bevor Sie Ihren Rollstuhl zum ersten Mal verwenden, müssen Sie dieses Benutzerhandbuch lesen und verstehen. Die Anleitung gibt Hinweise, wie Sie Ihren Rollstuhl richtig und sicher benutzen und pflegen. Sie müssen auch die Benutzerhandbücher für Ihr spezielles Zubehör lesen und verstehen, bevor Sie Ihren Rollstuhl verwenden. Dieses Benutzerhandbuch und weitere Informationen zu unseren Produkten finden Sie unter www.permobil.com. Oder fragen Sie telefonisch an.

Ihr Elektrorollstuhl ist ein komplexes Medizinprodukt, das Ihnen von Ihrem Arzt verschrieben und so konfiguriert wurde, dass er Ihre Anforderungen erfüllt. Permobil übernimmt keine Haftung im Falle einer unangemessenen Verschreibung oder Auswahl von Modellen oder Funktionen oder einer unsachgemäßen Verwendung oder Änderung des Rollstuhls.

Die Abbildungen in diesem Benutzerhandbuch sind Beispiele und entsprechen möglicherweise nicht exakt Ihrem Rollstuhl.

# 2 Überblick

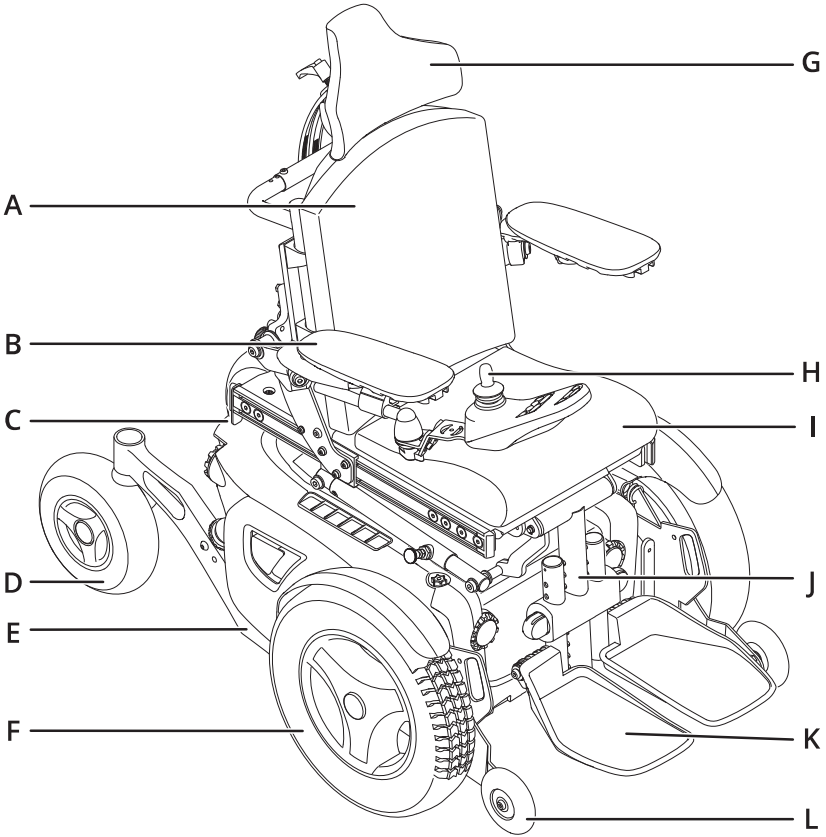


In diesem Kapitel erhalten Sie einen Überblick über Ihren Rollstuhl. Die Teile auf dem Übersichtsbild werden im Handbuch ausführlicher beschrieben.

Der K300/K300s PS Junior ist ein Elektrorollstuhl mit Vorderradantrieb für den Innen- und Außengebrauch. Er ist für Personen bestimmt, die auf eine sitzende Position beschränkt sind.

Die voraussichtliche Lebensdauer dieses Produkts beträgt fünf Jahre.

**A.** Rückenlehne
**B.** Armlehne
**C.** Fahrgestell
**D.** Lenkrolle
**E.** Typenschild
**F.** Antriebsrad
**G.** Kopfstütze
**H.** Steuerpult
**I.** Sitz
**J.** Beinstütze
**K.** Fußplatte
**L.** Stützrad

## 2.1 Rollstuhlspezifikation

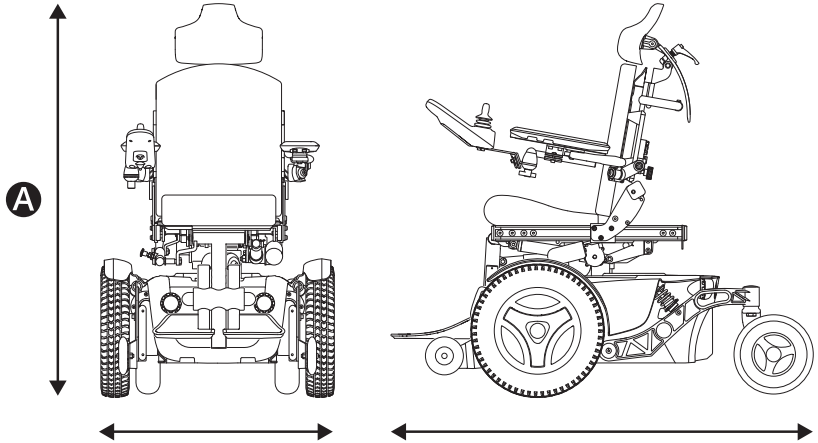


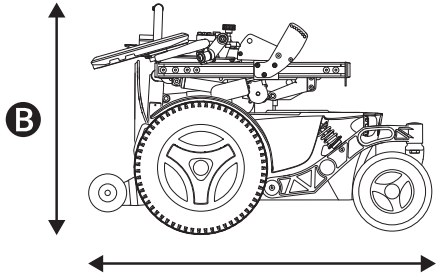


| | |
|---|---|
| Produktname: | **K300/K300s PS Junior** |
| Rollstuhlklasse: | **B** |

Ⓐ Höhe, Breite und Länge
Höhe: 792–1002 mm (31"–39")
Breite: 615 mm (24")
Länge: 1111–1207 mm (44"–48")

Ⓑ Kleinste Transportgröße
Höhe: 585 mm (23")
Breite: 615 mm (24")
Länge: 903 mm (36")

Gewichtsspezifikation
Rollstuhl mit Akkus: 121 kg (267 lb)
Max. Benutzergewicht: 76 kg (168 lb)
Das maximale Benutzergewicht kann je nach Rollstuhlkonfiguration variieren.

## 2.2 Werkzeugtasche

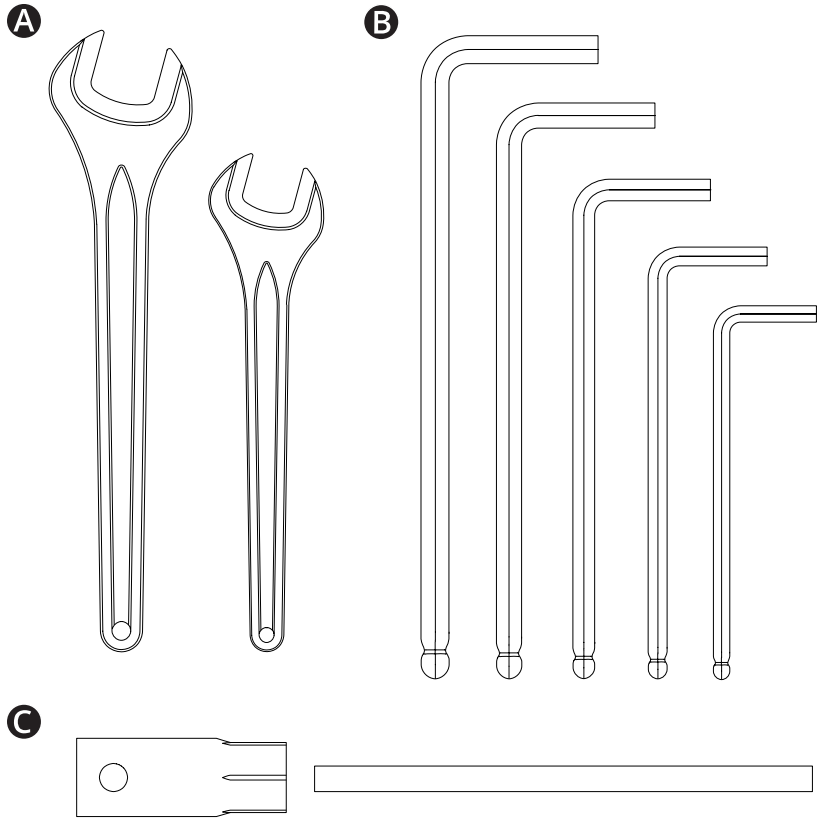


Der Rollstuhl wird mit einer Werkzeugtasche für Wartungen und Einstellungen geliefert. Diese enthält folgende Werkzeuge:

Ⓐ Schraubenschlüssel
allgemeine Wartung
10 mm
14 mm

Ⓑ Innensechskantschlüssel
allgemeine Wartung und Sitzeinstellung
1,5–6 mm

Ⓒ Steckschlüssel
allgemeine Wartung
15 mm

## 2.3 Allgemeines Steuerpult

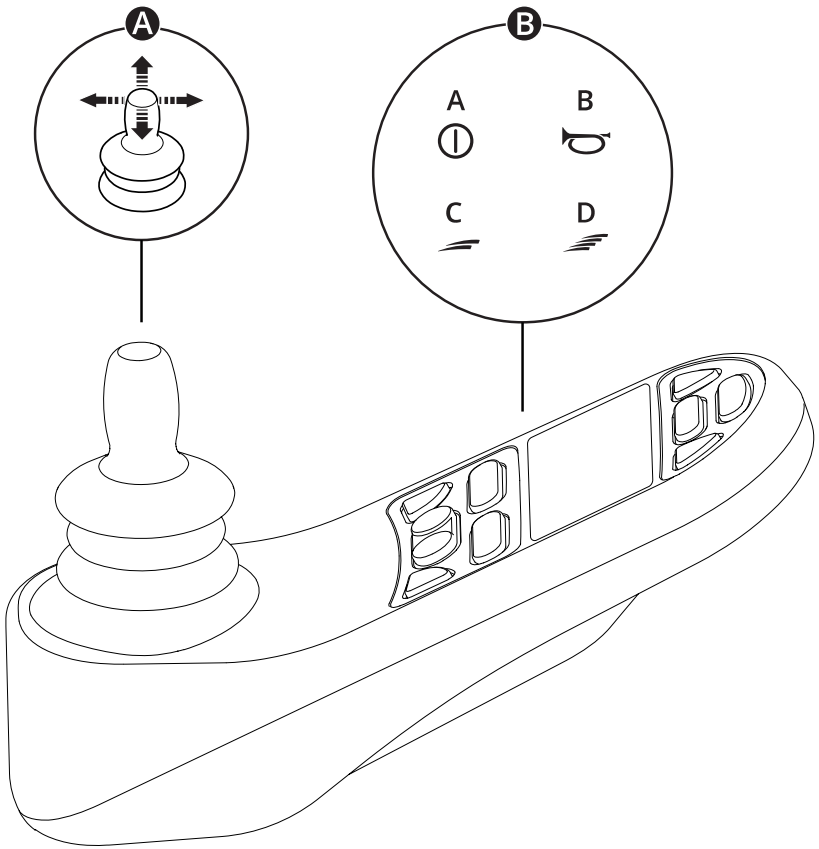


Ⓐ Joystick

Ⓑ Beispiel für Tastenfunktionen

**A.** Ein/Aus
**B.** Hupe
**C.** Höchstgeschwindigkeit verringern
**D.** Höchstgeschwindigkeit erhöhen

Weitere Informationen finden Sie im Handbuch Ihres Steuerpults:

https://documentation.permobil.com/manuals/control_panels/

## 2.4 Leuchten und Reflektoren

Ⓐ

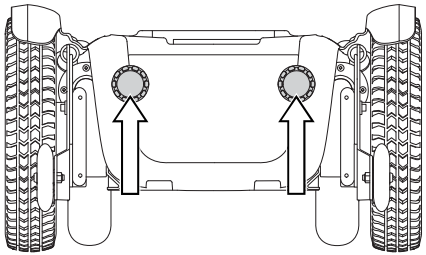

Ⓑ

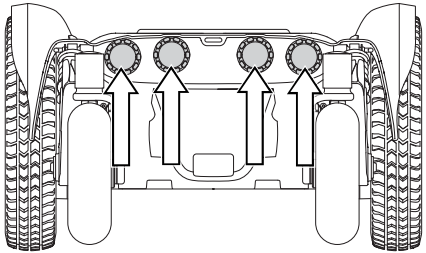

Ⓒ

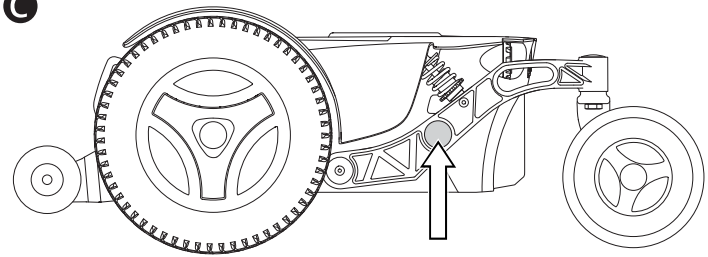

Der Elektrorollstuhl verfügt vorn, hinten und an den Seiten über Reflektoren.

Frontleuchten, Rückleuchten und Blinker sind gemäß StVZO.

Ⓐ Vordere Reflektoren
Ⓑ Hintere Reflektoren
Ⓒ Seitliche Reflektoren

## 2.5 Räder

Ⓐ

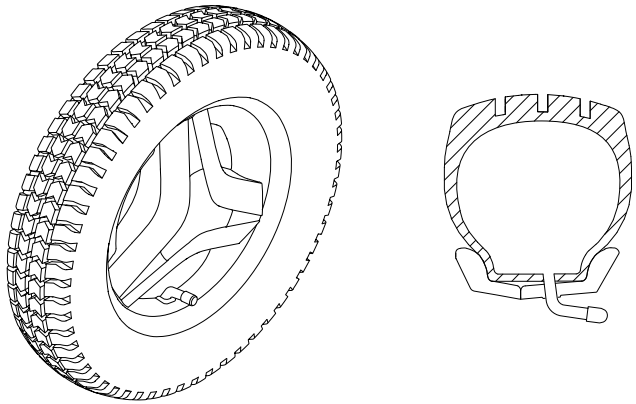

Ⓑ

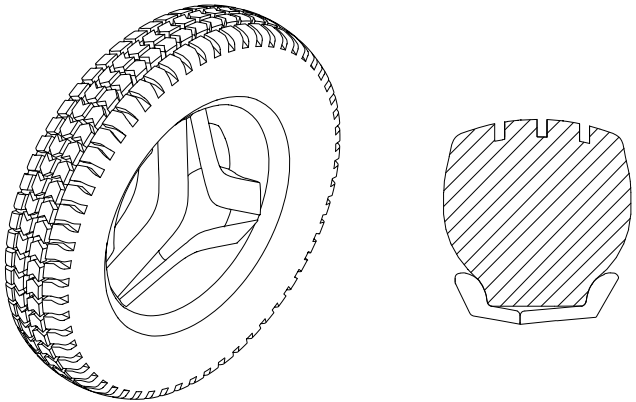

Die Antriebsräder des Rollstuhls sind mit Luftreifen oder pannensicheren (schaumstoffgefüllten) Reifen versehen. Die Lenkrollen haben massive Polyurethanreifen.

Ⓐ Luftreifen

Ⓑ Pannensichere (schaumstoffgefüllte) Reifen

🕮 Aufpumpen der Luftreifen. Siehe Seite 66.

## 2.6 Zurrpunkte

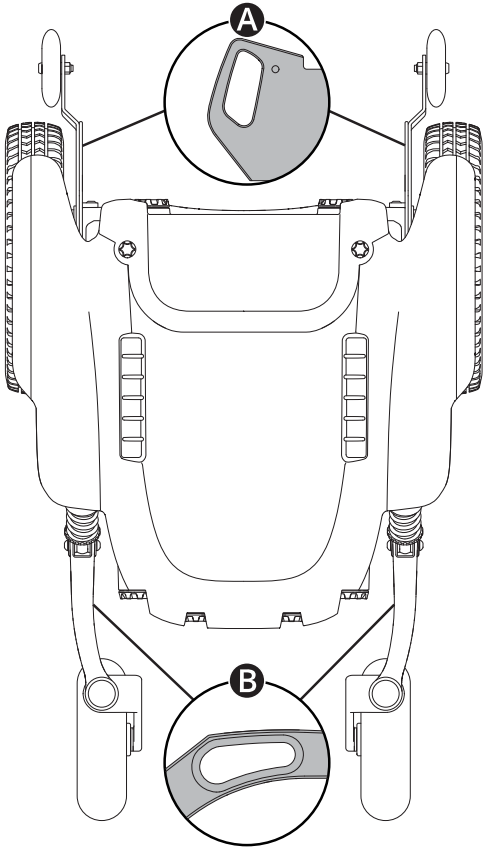


Der Rollstuhl ist mit vier Zurrpunkten für den Transport ausgestattet. Zwei vorne Ⓐ und zwei hinten Ⓑ.

Transport in einem Fahrzeug. Siehe Seite 31.

## 2.7 Typenschild

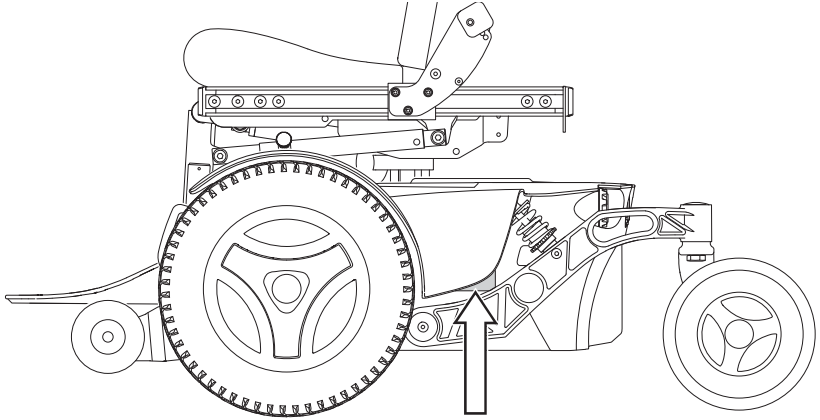

Das Typenschild befindet sich am Fahrgestell des Rollstuhls unten links. Hinter dem Schwenkarmen nachsehen.

Die Angaben auf dem Typenschild werden beschrieben auf Seite 20.

## 2.8 Zubehör

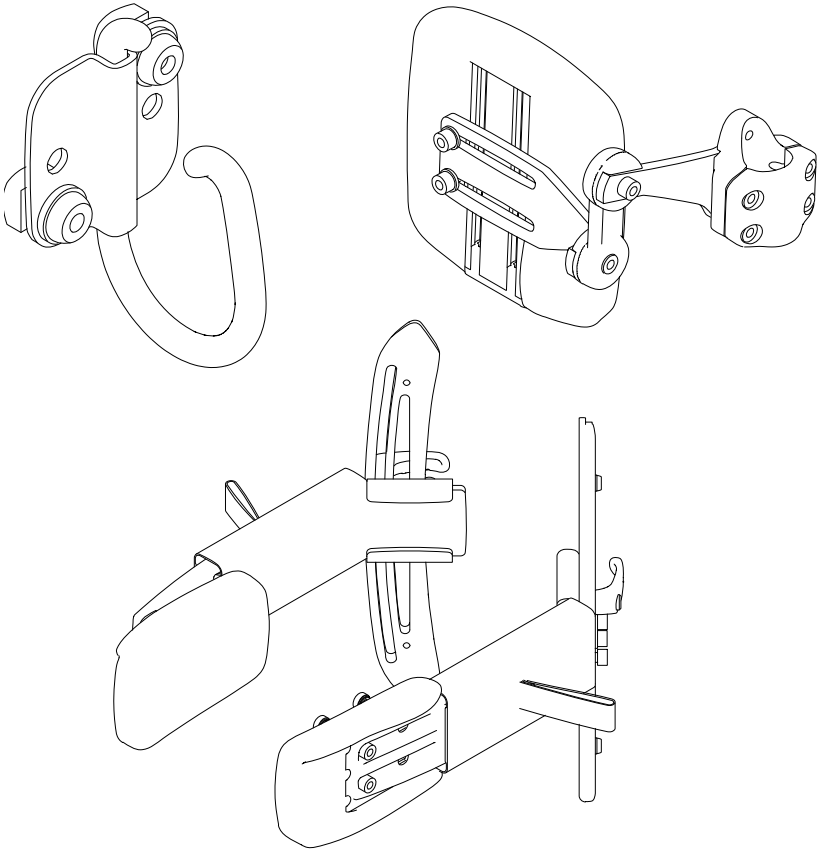

Das Zubehör für Permobil-Produkte unterliegt einer kontinuierlichen Entwicklung. Kontaktieren Sie einen Permobil-Händler in Ihrer Nähe, um weitere Informationen über für Ihr Produkt erhältliches Zubehör zu erhalten. Verwenden Sie nur von Permobil zugelassene Ersatz- und Zubehörteile.

## 2.9 Ersatzteile

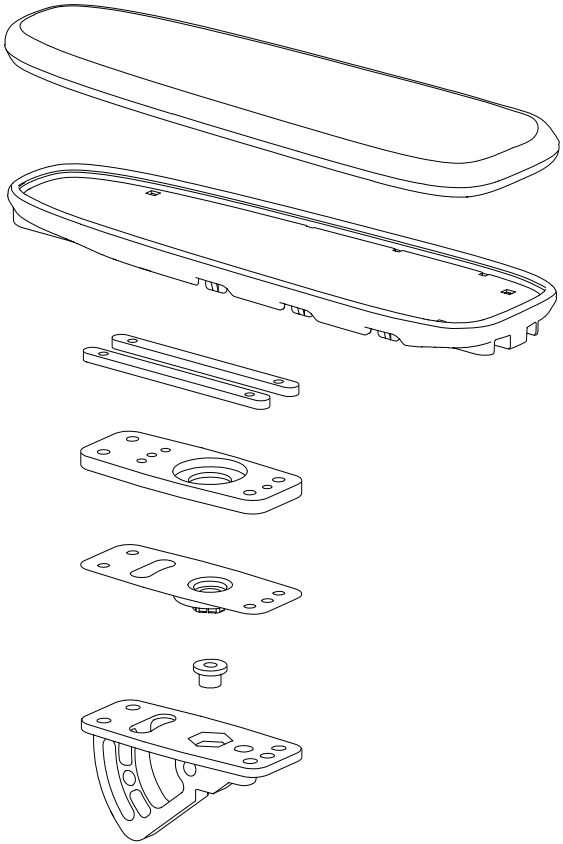

Bestellen Sie Ersatzteile nur von einem zugelassenen Händler oder einem zugelassenen Permobil-Servicecenter. Schrauben und Bolzen sind ebenfalls bei zugelassenen Händlern verfügbar.

Verwenden Sie nur von Permobil zugelassene Ersatzteile.

## 2.10 Benutzerhandbuch

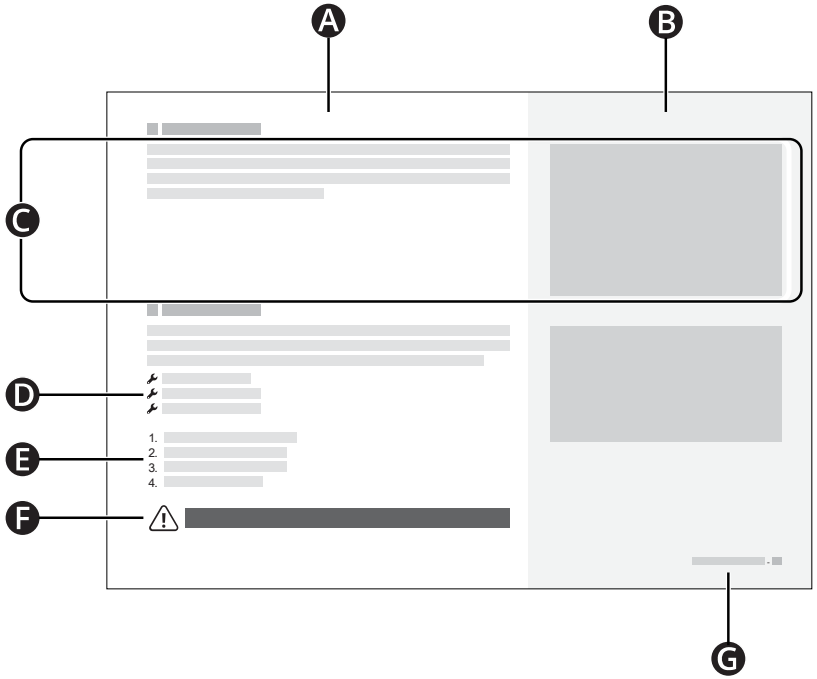


Ⓐ Haupttextbereich
Ⓑ Hauptabbildungsbereich
Ⓒ Text bezieht sich auf Abbildung rechts
Ⓓ Werkzeugliste
Ⓔ Anweisungsschritte
Ⓕ Warnzeichen
Ⓖ Kapitel- und Seitennummer

# 3 Sicherheit

Ihr Rollstuhl ist ein komplexes Medizinprodukt und muss sicher verwendet werden. Dieses Kapitel enthält wichtige Informationen zur sicheren Verwendung Ihres Rollstuhls.

Permobil übernimmt keine Haftung für Sach- oder Personenschäden, die auf die Nichtbefolgung der Warnhinweise und Anweisungen in diesem Handbuch oder auf mangelndes Urteilsvermögen zurückzuführen sind.

Auf die folgenden Sicherheits- und Warnhinweise wird in diesem Benutzerhandbuch Bezug genommen. Jedes Mal, wenn Sie das Ausrufezeichen sehen, prüfen Sie in diesem Kapitel die entsprechende Warnung.

## 3.1 Arten von Warnzeichen

In diesem Handbuch werden folgende Warnzeichen verwendet:

**WARNUNG!**

Weist auf eine gefährliche Situation hin, die bei Nichtbeachtung zu Verletzungen bis hin zum Tod sowie zu Produkt- oder Sachschäden führen kann.

**ACHTUNG!**

Weist auf eine gefährliche Situation hin, die bei Nichtbeachtung zu Produkt- oder Sachschäden führen kann.

**WICHTIG!**

Zeigt wichtige Informationen an.

## 3.2 Warnzeichen

**WARNUNG!** Rollstuhl nicht überlasten

Ziehen Sie mit dem Rollstuhl keine Objekte. Hängen Sie niemals übermäßiges Gewicht an die Rückenlehne. Anderenfalls kann der Rollstuhl weniger stabil werden und Sie verletzen.

**WARNUNG!** Rollstuhlabmessungen beachten

Achten Sie stets auf die Abmessungen Ihres Rollstuhls. Einige Notausgänge oder Wege können zu klein sein, um sie mit Ihrem Rollstuhl sicher zu befahren.

**WICHTIG!** Nicht auf öffentlichen Straßen fahren

Benutzen Sie den Rollstuhl nicht auf öffentlichen Straßen. Ihr Rollstuhl ist kein Auto. Halten Sie alle lokalen Fußgängervorschriften ein und fahren Sie Ihren Rollstuhl immer auf defensive Weise.

### **WICHTIG!** Am Rollstuhl keine Veränderungen durchführen

Führen Sie weder an Ihrem Rollstuhl noch an dessen Komponenten Veränderungen durch. Der Rollstuhl wurde gemäß den Angaben des medizinischen Fachpersonals speziell auf Ihre Bedürfnisse abgestimmt. Zur Einrichtung, Änderung und Reparatur des Rollstuhls sind spezielle Fertigkeiten, Fachkenntnisse und Schulungen erforderlich.

### **WARNUNG!** Starkes Gefälle vermeiden

Fahren Sie mit dem Rollstuhl nicht auf Neigungen, die steiler als 10° sind. Anderenfalls kann der Rollstuhl weniger stabil werden und Sie verletzen. Gehen Sie für maximale Leistung und Stabilität bei Steigungen, die steiler als 6° sind, vorsichtig vor.

### **WARNUNG!** Freilaufmodus vorsichtig verwenden

Der Freilaufmodus sollte nur auf ebenem Untergrund und nur bei Anwesenheit einer Begleitperson, die den Rollstuhl steuert, verwendet werden. Wenn Sie den Freilaufmodus auf abschüssigem Gelände oder ohne Begleitperson verwenden, können Sie verletzt werden oder Sachschäden verursachen.

### **WICHTIG!** Beschädigte Ladekomponenten ersetzen

Wenn Ladestecker oder Ladebuchse beschädigt sind, müssen beide durch qualifiziertes Personal ersetzt werden. Übermäßige Hitze im Ladestecker oder in der Ladebuchse weist auf Schäden hin.

### **WARNUNG!** Maximales Benutzergewicht nicht überschreiten

Fahren Sie den Rollstuhl nicht, wenn Sie das maximale Benutzergewicht überschreiten. Anderenfalls kann der Rollstuhl brechen oder Sie verletzen.

### **WARNUNG!** Bei Sitz oder Rückenlehne in angehobener oder geneigter Position besonders vorsichtig fahren

Wenn der Sitz oder die Rückenlehne auf flachem Untergrund angehoben oder geneigt ist, fahren Sie mit niedriger Geschwindigkeit. Wenn der Sitz oder die Rückenlehne angehoben oder geneigt ist, fahren Sie den Rollstuhl nicht auf abschüssigem Gelände oder über Hindernisse. Anderenfalls kann der Rollstuhl weniger stabil werden und Sie verletzen.

### **WARNUNG!** Keine Hindernisse in einem Winkel überqueren

Überqueren Sie keine Hindernisse in einem Winkel. Anderenfalls kann der Rollstuhl weniger stabil werden und Sie verletzen.

### **WARNUNG!** Immer Positionierungshilfen verwenden

Verwenden Sie stets sicher befestigte Positionierungshilfen, einschließlich Ihres Positionierungsgurts. Anderenfalls können Sie verletzt werden.

### **WARNUNG!** Positionierungshilfen ersetzen keine Sicherheitsgurte

Rollstuhlpositionierungshilfen ersetzen keine im Fahrzeug installierten Sicherheitsgurte. Bei einem Verkehrsunfall bieten sie nicht den gleichen Schutz wie die im Fahrzeug installierten Sicherheitsgurte. Wenn Sie Positionierungshilfen als Sicherheitsgurt verwenden, kann dies zu Verletzungen oder zum Tod führen.

### **WARNUNG!** Stützräder nicht entfernen

Entfernen Sie die Stützräder nicht. Andernfalls neigt der Rollstuhl eher nach vorne, was zu Verletzungen führen kann.

### **WARNUNG!** Anforderungen bei Beförderung im Fahrzeug

Wenn Sie den Rollstuhl als Sitz in einem Fahrzeug verwenden, muss er nach vorne ausgerichtet sein und Sie müssen einen Dreipunktgurt, einschließlich Schulter- und Beckengurt, verwenden, um das Risiko von Kopf- und Brustverletzungen durch Aufprall auf Fahrzeugkomponenten zu verringern. Der Rollstuhl ist nur für die Verwendung in dieser Konfiguration ausgelegt und getestet. Wenn der Rollstuhl in einer anderen Konfiguration als Sitz in einem Fahrzeug verwendet wird, kann dies zu Verletzungen oder zum Tod führen.

### **WICHTIG!** Beschädigten Rollstuhl nicht verwenden

Sie müssen Permobil so bald wie möglich informieren, wenn der Rollstuhl oder das Zubehör beim Transport, beim Fahren oder durch andere Ursachen beschädigt wurde, und die Verwendung sofort einstellen. Es besteht die Gefahr, dass der Rollstuhl und sein Zubehör nicht mehr sicher zu verwenden sind. Wenden Sie sich an Ihren Serviceanbieter oder Permobil, um weitere Informationen zu erhalten.

### **WARNUNG!** Elektronik niemals Feuchtigkeit aussetzen

Stellen Sie sicher, dass die Elektronik keiner Feuchtigkeit ausgesetzt ist. Wenn eine der Verkleidungen oder die Joystickmanschette Risse oder Brüche aufweist, diese sofort austauschen. Feuchtigkeit kann dazu führen, dass der Rollstuhl einen Kurzschluss hat oder in Brand gesetzt wird, was zu Verletzungen oder Sachschäden führen kann.

### **WARNUNG!** Auf Quetschgefahr achten

Der Rollstuhl ist schwer und enthält viele bewegliche Teile, die bei falscher Verwendung des Rollstuhls Quetschgefahr bergen. Wenn Sie diese Warnung sehen, achten Sie darauf, sich so zu positionieren, dass keine Quetschgefahr besteht. Achten Sie darauf, dass sich keine Körperteile zwischen beweglichen Teilen befinden.

### **WICHTIG!** Alle Akkus recyceln

Gebrauchte Akkus müssen ordnungsgemäß entsprechend den örtlichen Recyclingvorschriften entsorgt werden.

### **WARNUNG!** Den empfohlenen Reifendruck einhalten

Halten Sie den empfohlenen Reifendruck ein. Wenn Sie die Reifen überfüllen, können sie explodieren und Verletzungen verursachen.

### **WICHTIG!** Elektromagnetische Felder

Die Elektronik eines Elektrorollstuhls kann durch externe elektromagnetische Felder (z. B. Mobiltelefone) beeinflusst werden. Umgekehrt kann auch die Elektronik des Rollstuhls elektromagnetische Felder erzeugen, die u. U. auf die direkte Umgebung wirken (z. B. bestimmte Alarmsysteme in Geschäften).

### **WICHTIG!** Nach außergewöhnlichen Ereignissen nicht mehr verwenden

Den Rollstuhl nicht verwenden, wenn er heruntergefallen ist, gequetscht wurde, Feuer ausgesetzt war, in Wasser eingetaucht wurde oder an einem Fahrzeugunfall oder anderen außergewöhnlichen Ereignissen beteiligt war. Außergewöhnliche Ereignisse wie diese können zu beträchtlichen, äußerlich nicht erkennbaren Schäden führen. Wenden Sie sich an Ihren Serviceanbieter oder Permobil. Schäden, die auf solche Vorfälle zurückzuführen sind, liegen außerhalb der Garantiegrenzen des Herstellers.

**WARNUNG!** Rückenlehne ohne Belastung einstellen

Belasten Sie die Rückenlehne nicht, während Sie sie einstellen. Anderenfalls kann der Rollstuhl brechen oder Sie verletzen.

**WARNUNG!** Beinstütze ohne Belastung einstellen

Belasten Sie die Beinstütze nicht, während Sie sie einstellen. Andernfalls können Sie eingeklemmt werden.

**WARNUNG!** Auf ausreichend Bodenfreiheit achten

Positionieren Sie die Beinstütze und die Fußplatte immer so hoch, dass sie beim Fahren des Rollstuhls nicht den Boden berühren. Dies gilt auch dann, wenn Sie über unebenes Gelände oder über Hindernisse fahren. Wenn die Beinstütze oder die Fußplatte den Boden berührt, ist der Rollstuhl eventuell weniger stabil und Sie können sich verletzen.

## 3.3 Aufkleber

Ihr Rollstuhl verfügt über Aufkleber, die wichtige Informationen zur Sicherheit und zum ordnungsgemäßen Gebrauch enthalten. Diese Aufkleber werden in diesem Unterkapitel ausführlicher beschrieben. Entfernen Sie keine Aufkleber vom Rollstuhl. Ist ein Aufkleber nicht mehr erkennbar oder abgelöst, bestellen Sie bei Permobil Ersatz.

**Typenschild**

- **A.** SN Seriennummer des Rollstuhls
- **B.** Max. Benutzergewicht
- **C.** Model: Modell
- **D.** Name und Adresse des Herstellers
- **E.** JJJJ-MM-TT: Herstellungsdatum
- **F.** CE-Kennzeichnung
  MD Medizinprodukt
- **G.** Produktidentifizierungsnummer (Unique Device Identification, UDI) als GS1 DataMatrix und für Menschen lesbares Format, einschließlich: Globale Handelsartikelnummer (Global Trade Item Number, GTIN), Herstellungsdatum und Seriennummer

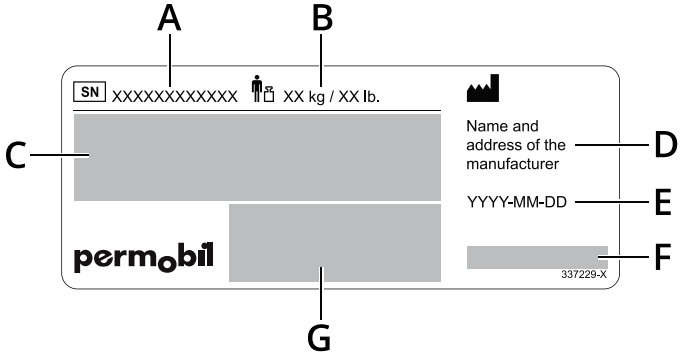

**Warnung**

Der Aufkleber zeigt an, dass besondere Aufmerksamkeit erforderlich ist.



**Lesen Sie die Anweisungen**

Dieser Aufkleber bedeutet, dass Sie das Benutzerhandbuch lesen müssen.



**Quetschgefahr**

Dieser Aufkleber weist auf eine Quetschgefahr hin. Wenn Sie diesen Aufkleber sehen, achten Sie besonders darauf, sich selbst oder Gegenstände nicht einzuklemmen.



**Hauptschalter**

Dieser Aufkleber zeigt die Ein- und Ausschaltpositionen für den Hauptschalter. Lesen Sie weiter auf Seite 36.




**Freilaufmodus**

Das Bild links neben den Pfeilen zeigt an, dass sich der Rollstuhl nicht im Freilaufmodus befindet. Die Bilder rechts neben den Pfeilen zeigen an, dass sich der Rollstuhl im Freilaufmodus befindet. Erfahren Sie mehr über den Freilaufmodus auf .



**Zurrpunkte**

Dieser Aufkleber zeigt die Zurrpunkte zur Befestigung des Rollstuhls. Erfahren Sie mehr über den Rollstuhltransport auf Seite 31.



**Stützrollen**

Dieser Aufkleber zeigt an, dass Sie Ihre Stützräder nicht entfernen dürfen.



**Autorisierter Vertreter für die Schweiz**

Dieses Etikett trägt die Adresse des örtlichen Vertreters für die Schweiz. Vollständige Kontaktinformationen finden Sie unter Seite 73.



# 4 Verwendung des Rollstuhls

In diesem Kapitel erhalten Sie grundlegende Informationen für einen schnellen Start mit Ihrem Rollstuhl. Außerdem erhalten Sie Informationen, die Sie bei der täglichen Verwendung des Rollstuhls benötigen. In den folgenden Unterkapiteln wird beschrieben, wie Sie den Rollstuhl fahren, wie Sie die gebräuchlichsten Sitzfunktionen verwenden, wie die Akkus geladen werden und wie der Freilaufmodus ein- und ausgeschaltet werden kann. Sie erhalten zudem hilfreiche Informationen, wie Sie Ihren Rollstuhl transportieren können. Außerdem werden der Hauptschalter, die Lagerung des Rollstuhls und die manuellen Einstellungen beschrieben.

## 4.1 Fahren mit dem Rollstuhl

Sie müssen Ihren Rollstuhl immer vorsichtig und defensiv fahren. Ihr Rollstuhl ist ein komplexes medizinisches Gerät, kein Auto. Die Rollstühle von Permobil sind individuell auf den Benutzer zugeschnitten und mit einer von zahlreichen verschiedenen Möglichkeiten ausgestattet, ihn zu fahren. Die häufigste Option ist nachfolgend beschrieben, aber Ihr Rollstuhl entspricht möglicherweise nicht dieser Verfahrensweise, je nach Individualisierung.

Um Ihren Rollstuhl zu fahren, müssen Sie zuerst die Stromversorgung einschalten. Der Ein-/Aus-Schalter befindet sich meist auf dem Steuerpult des Rollstuhls, das normalerweise an der Armlehne befestigt ist. Die meisten Rollstühle von Permobil verfügen auch über einen Joystick auf dem Steuerpult. Verwenden Sie diesen Joystick, um den Rollstuhl zu drehen und vorwärts und rückwärts zu fahren. Drücken Sie einfach den Joystick in die Richtung, in die Sie fahren möchten Ⓐ. Je weiter Sie den Joystick drücken, desto schneller bewegt sich der Rollstuhl. Lassen Sie den Joystick los, um die Bewegung zu stoppen.

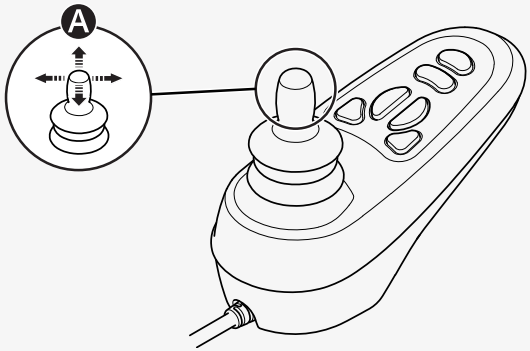

Fahren Sie so vorsichtig wie möglich und vermeiden Sie plötzliches Bremsen. Schalten Sie die Stromversorgung nicht aus, um den Rollstuhl anzuhalten. Wenn Sie die Stromversorgung ausschalten, während Sie fahren, stoppt der Rollstuhl abrupt.

Bewegen Sie den Joystick nicht, bevor, während oder direkt nachdem Sie das Steuersystem einschalten. Wenn Sie den Joystick während dieser Zeit bewegen, kann dies einen Joystick-Fehler erzeugen. Wenn dies geschieht, schalten Sie den Rollstuhl aus und wieder ein.

Weitere Informationen zur Steuerung Ihres Rollstuhls finden Sie in allen anderen Dokumentationen, die Sie mit Ihrem Rollstuhl erhalten haben, oder wenden Sie sich an Ihren Permobil-Händler.

Schalten Sie die Stromversorgung aus, bevor Sie sich in den Rollstuhl setzen oder aufstehen oder die Armlehne anheben. Verwenden Sie den Joystick nicht als Stütze, um sich in den Rollstuhl zu setzen oder aufzustehen.

Wenn Sie Ihren Rollstuhl zum ersten Mal fahren, muss eine Person anwesend sein, die dafür qualifiziert ist, zu prüfen, ob der Rollstuhl für Sie geeignet ist.

Achten Sie darauf, Ihre Füße korrekt und sicher auf die Fußplatten zu stellen, bevor Sie den Rollstuhl fahren.

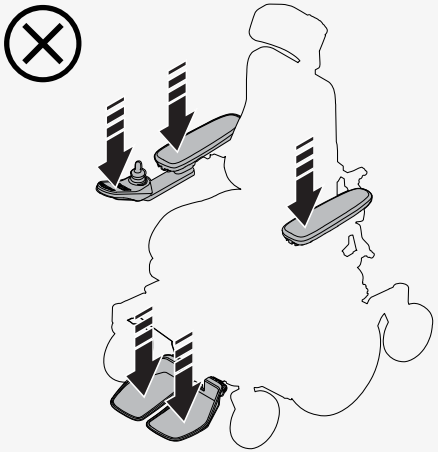

### 4.1.1 Fahreinschränkungen

Der Rollstuhl verbraucht viel Energie, wenn Sie einen Hügel hinauffahren, Hindernisse überwinden oder auf rauem Untergrund wie Sand fahren. Permobil empfiehlt, es weitestgehend zu vermeiden, über einen langen Zeitraum hinweg unter derartigen Bedingungen zu fahren.

Permobil empfiehlt, den Rollstuhl nicht unter extremen Bedingungen wie starkem Regen, Schnee oder übermäßiger Hitze oder Kälte zu verwenden. Längere Sonneneinstrahlung oder kalte Temperaturen können dazu führen, dass die Rollstuhlflächen sehr heiß oder kalt werden. Die Reichweite Ihres Rollstuhls liegt ungefähr bei 28 km (17 mi) bei einer Akkutemperatur von 25 °C (77 °F). Die Reichweite wird von der Akkutemperatur beeinflusst. Temperaturen unter 25 °C (77 °F) können die Reichweite verkürzen. Temperaturen unter −25 °C (−13 °F) können Ihre Batterien schädigen.

Den Rollstuhl nicht auf Treppen oder Fahrtreppen verwenden. Denken Sie daran, dass Alkohol Ihre Fähigkeit, einen Elektrorollstuhl zu fahren, beeinträchtigen kann.

Die Rollstuhlspezifikation in diesem Benutzerhandbuch gibt das maximale Benutzergewicht für den Rollstuhl an. Das angegebene Benutzergewicht umfasst den Benutzer und jedwede persönlichen Gegenstände.

Reagiert der Rollstuhl anders als gewohnt oder vermuten Sie einen Defekt, halten Sie den Rollstuhl an und schalten Sie ihn aus. Wenden Sie sich zwecks weiterer Informationen an Ihren Serviceanbieter oder Permobil.

Vermeiden Sie plötzliche Stopps und Starts. Gehen Sie in folgenden Situationen besonders vorsichtig vor:

- wenn Sie sich in der Nähe von Kanten oder auf erhöhten Oberflächen befinden

- wenn Sie auf weichem oder unebenem Untergrund wie Gras, Kies, Sand, Eis oder Schnee fahren
- beim Wechsel von Bereichen mit hoher Haftung (z. B. Bürgersteig) zu Bereichen mit niedriger Haftung (z. B. Gras)
- wenn Sie sich in schmalen oder engen Räumen und Bereichen befinden
- beim Fahren auf einem Untergrund mit Rillen, die den Rollstuhl in eine nicht gewollte Richtung lenken können

Wenn Sie über ein Hindernis fahren, richten Sie den Stuhl immer direkt darauf aus. Sie können über Hindernisse mit einer Höhe von bis zu 80 mm (3") fahren. Bei höheren Hindernissen steigt die Kippgefahr und der Rollstuhl kann beschädigt werden. Wenn eine Vorrichtung zur Befestigung im Fahrzeug am Rollstuhl installiert ist, beeinträchtigt dies die Bodenfreiheit.

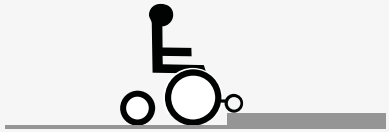

**WARNUNG!** Keine Hindernisse in einem Winkel überqueren

Beim Befahren von abschüssigem Gelände sind zusätzliche Vorsichtsmaßnahmen zu treffen. Wählen Sie die niedrigste maximale Geschwindigkeit und fahren Sie vorsichtig weiter. Wenn Sie einen Hang hinunterfahren, kann sich Ihr Schwerpunkt nach vorne verlagern. Lassen Sie den Joystick los, wenn der Rollstuhl schneller rollt, als Sie möchten. Dadurch wird der Rollstuhl angehalten, und Sie können den Hang langsamer hinunterfahren. Vermeiden Sie plötzliches Stoppen und Anfahren. Beachten Sie, dass sich der Bremsweg beim Bergabfahren verlängert.

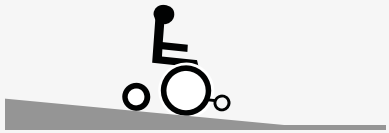

Fahren Sie Steigungen möglichst gerade hinauf.

## 4.2 Stützrollen

Der Rollstuhl kann mit Stützrädern ausgestattet werden, um das Kipprisiko zu reduzieren. Wenn Ihr Rollstuhl mit Stützrädern ausgestattet ist, müssen sie installiert bleiben.

Die Sitzposition beeinflusst die Stabilität des Rollstuhls, auch wenn der Rollstuhl Stützräder hat.

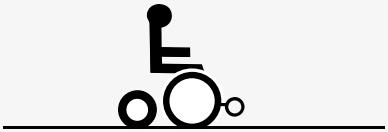

## 4.3 Sitzfunktionen

Ihr Rollstuhl kann Sitzfunktionen haben. Eine Sitzfunktion ist eine elektrische Einstellung.

Die Rollstühle von Permobil sind individuell auf den Benutzer zugeschnitten und mit einer von zahlreichen verschiedenen Möglichkeiten ausgestattet, die Sitzfunktionen einzurichten. Weitere Informationen zur Steuerung Ihres Rollstuhls finden Sie in allen anderen Dokumentationen, die Sie mit Ihrem Rollstuhl erhalten haben, oder wenden Sie sich an Ihren Permobil-Händler.

Permobil bietet folgende Sitzfunktionen. Die verfügbaren Funktionen hängen von der am Rollstuhl befindlichen Ausrüstung ab.

- Sitzhöhenverstellung
- Sitzneigung
- Rückenlehnenneigung
- Beinstützenneigung
- Höhenverstellung der Fußplatte

Der Schwerpunkt des Rollstuhls ändert sich, wenn Sie die Position des Sitzes und/oder der Rückenlehne ändern. Wenn Sie den Sitz oder die Rückenlehne anheben oder kippen, verringern Sie die Stabilität des Rollstuhls.

**WARNUNG!** Bei Sitz oder Rückenlehne in angehobener oder geneigter Position besonders vorsichtig fahren

### 4.3.1 Sitzhöhenverstellung

Die Sitzhöhenverstellung hebt den gesamten Sitz an.

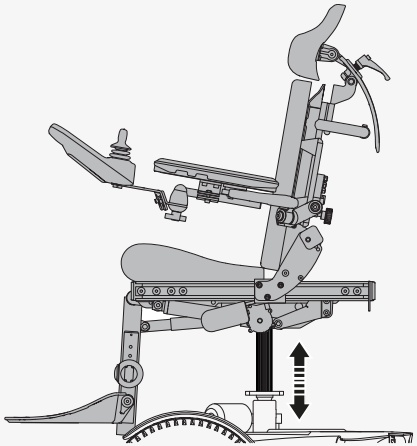

### 4.3.2 Sitzkantelung (Sitzneigung)

Die Sitzneigung neigt den gesamten Sitz von der Kopfstütze zur Beinstütze.

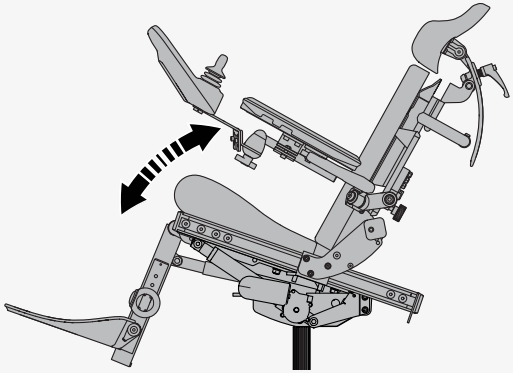

## 4.4 Laden der Akkus

Sie können Ihren Rollstuhl über das Steuerpult aufladen. Die Ladebuchse befindet sich an der Vorderseite des Joysticks. Schließen Sie das Ladegerät immer zuerst an den Rollstuhl an, bevor Sie es mit der Steckdose verbinden. Der Rollstuhl kann während des Ladevorgangs nicht gefahren werden.

Laden Sie den Rollstuhl so oft wie möglich auf. Verwenden Sie den Rollstuhl nicht, wenn der Ladezustand des Akkus niedrig ist, da Sie dadurch stehen bleiben könnten. Wenn die Akkus vollständig entladen sind, laden Sie sie sofort auf.

Verwenden Sie nur ein Permobil-Ladegerät, das für die Verwendung mit Ihrem Rollstuhl vorgesehen ist. Laden Sie die Akkus in einem gut belüfteten, trockenen Raum auf. Setzen Sie Ihre Akkus oder Teile Ihres Rollstuhls niemals einer offenen Flamme aus.

Weitere Informationen und Anweisungen finden Sie im Handbuch des Akkuladegeräts, das mit Ihrem Rollstuhl geliefert wurde, oder wenden Sie sich an Permobil.

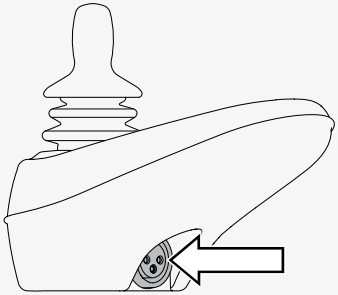

## 4.5 Freilaufmodus

Der Rollstuhl ist mit einem Freilaufhebel ausgestattet. Wenn der Freilaufhebel gelöst ist, sind die Bremsen des Rollstuhls nicht mit dem Motor verbunden. Im Freilaufmodus kann der Rollstuhl manuell bewegt werden, aber nicht elektronisch gesteuert werden.

Wenn sich der Rollstuhl im Freilaufmodus befindet, darf es nicht möglich sein, den Rollstuhl elektrisch zu fahren. Wenn er elektrisch gefahren werden kann, wenden Sie sich an Ihren Servicetechniker.

**WARNUNG!** Freilaufmodus vorsichtig verwenden

### 4.5.1 Freilaufmodus aktivieren

1. Sicherstellen, dass sich der Rollstuhl auf ebenem Untergrund befindet.
2. Rollstuhl ausschalten.
3. Freilaufhebel aus dem Fahrgestell herausziehen.

### 4.5.2 Freilaufmodus deaktivieren

1. Rollstuhl ausschalten.
2. Freilaufhebel in das Fahrgestell hineindrücken.

## 4.6 Transport mit einem Fahrzeug

In diesem Kapitel wird beschrieben, wie Sie Ihren Rollstuhl in einem Fahrzeug transportieren. Der Rollstuhl darf nur in für diesen Zweck zugelassenen Fahrzeugen transportiert werden.

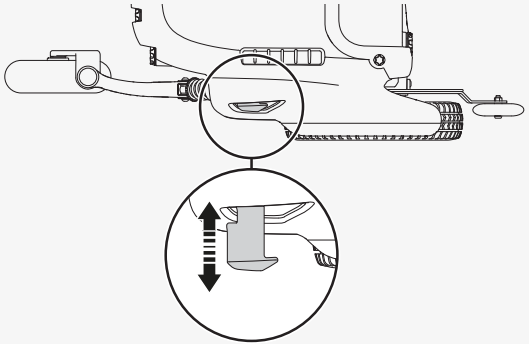

### 4.6.1 Sichern des Rollstuhls in einem Fahrzeug

In diesem Kapitel wird beschrieben, wie Sie den Rollstuhl in einem Fahrzeug befestigen. Der Rollstuhl ist an seinen Zurrpunkten zu sichern.

Entfernen Sie sämtliches Zubehör, das nicht crashtestgeprüft ist, und andere lose Gegenstände von Ihrem Rollstuhl und verstauen Sie sie sicher im Fahrzeug, bevor Sie Ihren Rollstuhl in einem Fahrzeug transportieren. Wenn Sie einen Rollstuhl mit Zubehör, das nicht crashtestgeprüft ist, und anderen losen Gegenständen in einem Fahrzeug transportieren, können die Insassen des Fahrzeugs verletzt werden.

So sichern Sie den Rollstuhl an seinen vier Zurrpunkten. Stellen Sie sicher, dass der Rollstuhl ordnungsgemäß gesichert ist und sich nicht im Freilaufmodus befindet. Sichern Sie den Rollstuhl mit Gurten an den Zurrpunkten vorne und hinten. Die Zurrpunkte sind mit gelben Aufklebern gekennzeichnet Ⓐ.

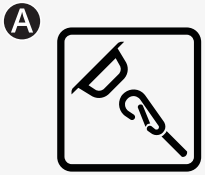

Nachdem Sie die Gurte an Ihrem Rollstuhl angebracht haben, befestigen Sie das andere Ende der Gurte gemäß den Anweisungen in Ihrem Fahrzeug. Die Endbefestigung des Gurtes muss der Norm ISO 10542–1:2012 entsprechen. Dies ist eine internationale Norm, die Rollstuhlbefestigungs- und Insassenrückhalte-Systeme regelt. Jedes Befestigungssystem ist anders und es ist wichtig, dass Sie die Anweisungen für Ihr jeweiliges Fahrzeugsystem befolgen.

Um den Transport des Rollstuhls zu erleichtern, können Sie die Rückenlehne entfernen oder herunterklappen. Dies geschieht in wenigen einfachen Schritten. Siehe Seite 40. Bei Bedarf können Sie auch die Kopfstütze entfernen. Siehe Seite 39.

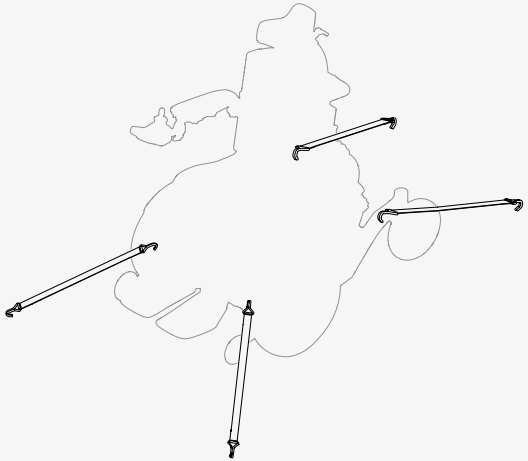

### 4.6.2 Verwendung des Rollstuhls als Sitz in einem Fahrzeug

Permobil empfiehlt, den Fahrzeugsitz zu nutzen und das Rückhaltesystem des Fahrzeugs zu verwenden. Der unbesetzte Rollstuhl sollte im Laderaum untergebracht oder während der Fahrt im Fahrzeug gesichert werden. Befolgen Sie die nachstehenden Anweisungen, wenn Sie den Rollstuhl als Sitz in einem Fahrzeug verwenden möchten.

**WARNUNG!** Positionierungshilfen ersetzen keine Sicherheitsgurte

## **WARNUNG!** Anforderungen bei Beförderung im Fahrzeug

Sie müssen sowohl einen Beckengurt als auch einen Schultergurt verwenden. Stellen Sie sicher, dass die Gurtfixierungen so fest wie möglich angezogen sind, ohne unangenehm zu werden, und dass sie nicht verdreht sind. Sie müssen eng an Ihrem Körper anliegen und dürfen nicht von Teilen des Rollstuhls ferngehalten werden. Stellen Sie Ihr Rückhaltesystem so ein, dass die Entriegelungsmechanismen bei einem Unfall nicht ausgelöst werden können.

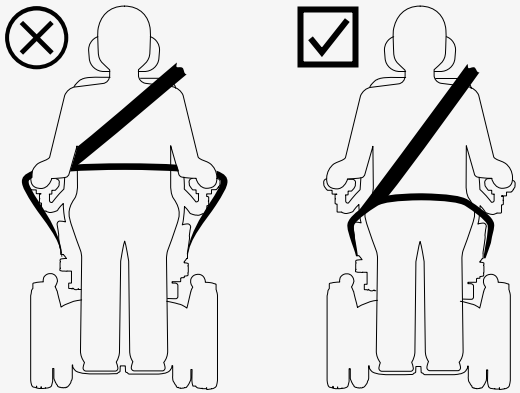

Der Schultergurt sollte über der Schulter getragen werden. Die Beckengurte sollten tief über das Becken und im bevorzugten Bereich von 30° bis 75° getragen werden. Ein steilerer Winkel innerhalb des bevorzugten Bereichs ist erwünscht. Stellen Sie sicher, dass der Rollstuhl nicht angehoben oder geneigt ist. Der Rollstuhl muss sich in der im Bild gezeigten Position befinden.

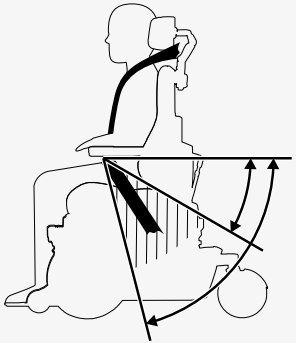

## 4.7 Transport im Flugzeug

Dieses Kapitel enthält Informationen, die hilfreich sein können, wenn Sie Ihren Rollstuhl im Flugzeug transportieren.

### 4.7.1 Akkus

Der Hauptschalter muss stets ausgeschaltet sein. In den meisten Fällen müssen die Gelakkumulatoren nicht aus dem Rollstuhl herausgenommen werden.

### 4.7.2 Gewicht und Abmessungen

Wenden Sie sich an die entsprechende Fluggesellschaft, um die geltenden Vorschriften für Gewicht und Abmessungen Ihres Elektrorollstuhls zu erhalten.

### 4.7.3 Rollstuhlschäden verhindern

Im Flugzeug wird der Rollstuhl stets mit anderen Gegenständen auf engem Raum transportiert. Daher sind vorbeugende Maßnahmen zu ergreifen, um Transportschäden am Rollstuhl zu minimieren.

Decken Sie das Steuerpult und andere empfindliche Objekte mit weichen, stoßdämpfenden Materialien (Schaumstoff oder ähnliches) ab. Drücken Sie das Steuerpult an die Rückenlehne. Kleben Sie mit einem Klebeband sämtliche losen Kabel an den Sitz oder die Abdeckungen.

## 4.8 Transport mit der Bahn

Die EU-Verordnung 1300/2014 regelt die Interoperabilität bezüglich der Zugänglichkeit des Eisenbahnsystems der Europäischen Union. Ein Teil dieser Richtlinie umfasst die Grenzwerte für Maße und Gewichte. Ihr Rollstuhl kann von den Gewichtsgrenzen und den angegebenen Maßgrenzen abweichen.

## 4.9 LS-Schalter

Ihr Rollstuhl verfügt über einen Hauptschalter mit zwei Funktionen. Sie können die Stromversorgung ausschalten, z. B. bevor Sie den Rollstuhl transportieren. Der Hauptschalter schaltet die Stromversorgung auch ab, wenn Probleme mit dem Stromkreislauf auftreten.

Wenn der Hauptschalter zum ersten Mal auslöst, können Sie ihn selbst zurücksetzen. Wenden Sie sich an Ihren Servicetechniker, wenn er erneut auslöst.

Verwenden Sie den Hebel an der Rückseite des Rollstuhls, um den Hauptschalter ein- und auszuschalten oder zurückzusetzen. Schalten Sie das Steuerpult immer aus, bevor Sie den Hauptschalter ausschalten.

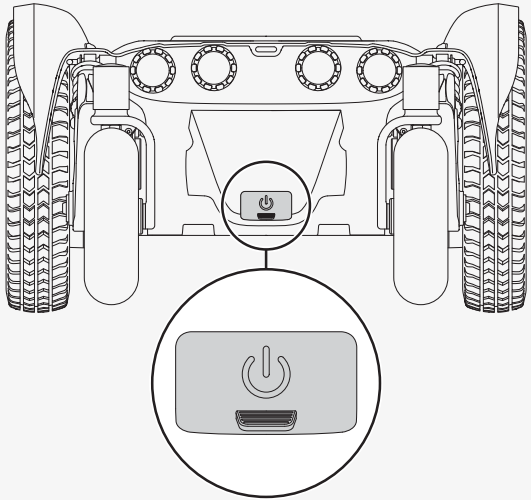

## 4.10 Rollstuhllagerung

Sie können Ihren Rollstuhl für kurze oder lange Zeit lagern.

Achten Sie bei einer kurzen Lagerung darauf, dass der Raum trocken ist und die Temperatur bei mindestens 5 °C (41 °F) liegt. Wenn die Temperatur niedriger ist, laden sich die Akkus möglicherweise nicht vollständig auf. Sie sind zudem anfälliger für Korrosion.

Wenn Sie den Rollstuhl längere Zeit lagern, laden Sie die Akkus vorher vollständig auf. Denken Sie daran, den Hauptschalter auszuschalten. Laden Sie die Akkus monatlich auf. Zum Laden der Akkus müssen Sie den LS-Schalter einschalten und anschließend zum weiteren Einlagern wieder ausschalten.

## 4.11 Manuelle Einstellungen

Der Rollstuhl kann Funktionen haben, die manuell eingestellt werden. Die verfügbaren Funktionen hängen von der am Rollstuhl befindlichen Ausrüstung ab.

Wenn Ihr Rollstuhl nicht über die elektrische Hebefunktion verfügt, darf die Sitzhöhe nur von autorisierten Servicepartnern eingestellt werden.

### 4.11.1 Kopfstütze

In diesem Kapitel erfahren Sie, wie Sie Höhe, Tiefe und Winkel der Kopfstütze einstellen. Außerdem erfahren Sie, wie Sie die Kopfstütze entfernen und montieren.



**WARNUNG!** Auf Quetschgefahr achten

### 4.11.1.1 Höhe und Tiefe

So stellen Sie die Höhe und Tiefe der Kopfstütze ein.

1. Den Griff Ⓐ gegen den Uhrzeigersinn drehen, um ihn zu lösen.
2. Höhe und Tiefe der Kopfstütze einstellen.
3. Den Griff Ⓐ im Uhrzeigersinn drehen, um die Kopfstütze in der gewünschten Position zu arretieren.

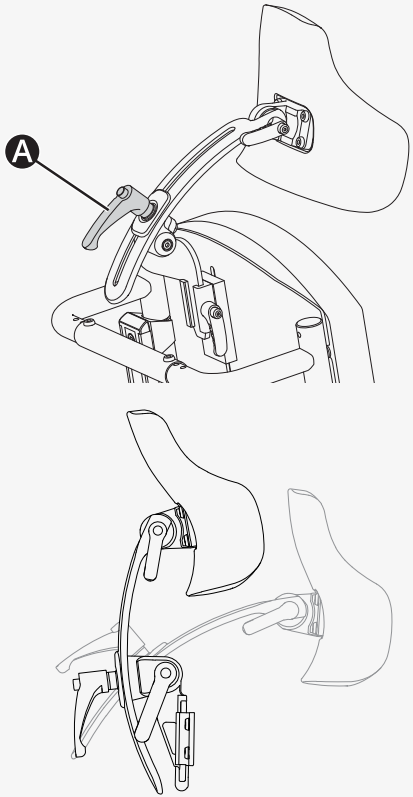

### 4.11.1.2 Winkel

So stellen Sie den Winkel der Kopfstütze ein.

1. Den Griff Ⓐ gegen den Uhrzeigersinn drehen, um ihn zu lösen.
2. Den Winkel der Kopfstütze einstellen.
3. Den Griff Ⓐ im Uhrzeigersinn drehen, um die Kopfstütze in der gewünschten Position zu arretieren.

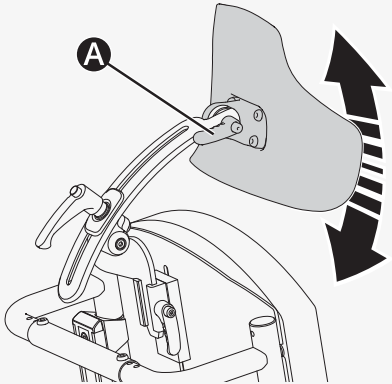


### 4.11.1.3 Aus- und Einbau

So entfernen und montieren Sie die Kopfstütze.

1. Den Griff Ⓐ gegen den Uhrzeigersinn drehen, um ihn zu lösen.
2. Kopfstütze Ⓑ gerade nach oben heben, um sie zu entfernen.
3. Bauen Sie die Kopfstütze in umgekehrter Reihenfolge ein.

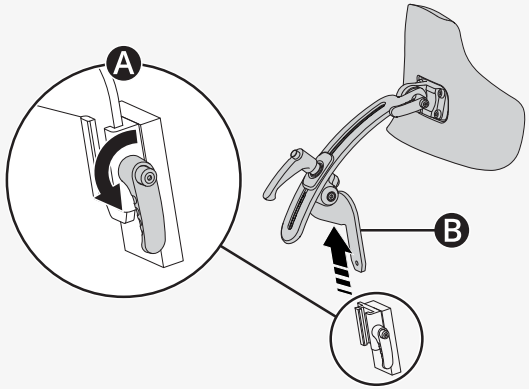

## 4.11.2 Rückenlehne

In diesem Kapitel erfahren Sie, wie Sie die Rückenlehne umklappen und neigen.

### 4.11.2.1 Umklappen der Rückenlehne

Wenn Ihre Rückenlehne über eine manuelle Schnellentriegelung verfügt, dann können Sie die Rückenlehne in wenigen Schritten umklappen.

**WARNUNG!** Rückenlehne ohne Belastung einstellen

**WARNUNG!** Auf Quetschgefahr achten

So klappen Sie eine Rückenlehne mit manueller Schnellentriegelung nach unten.

1. Armlehnen hochklappen.
2. Kissen entfernen.
3. Rückenlehne so halten, dass sie nicht nach vorne fällt.
4. Am Gurt Ⓐ ziehen, um die Rückenlehne zu entriegeln.
5. Sicherstellen, dass keine Kabel eingeklemmt oder gedehnt werden, und Rückenlehne nach vorne klappen Ⓑ.

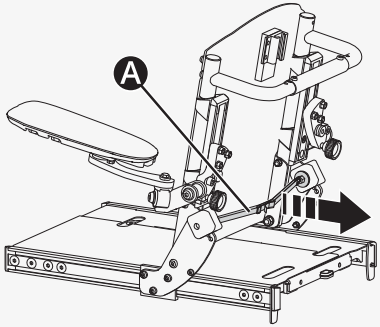


Ⓑ

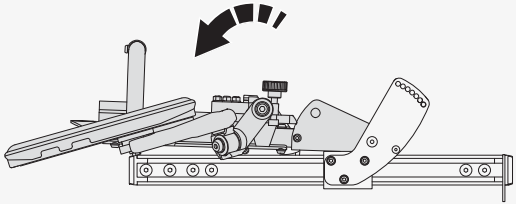

Wenn Ihre Rückenlehne nicht über eine manuelle Schnellentriegelung verfügt, gehen Sie wie folgt vor, um die Rückenlehne umzuklappen.

- Innensechskantschlüssel 4 mm
- Schraubenschlüssel 10 mm

1. Armlehnen hochklappen.
2. Kissen entfernen.
3. Rückenlehne so halten, dass sie nicht nach vorne fällt.
4. Die beiden Schrauben, die beiden Unterlegscheiben und die beiden Muttern, mit denen die Rückenlehne befestigt ist, entfernen. Auf jeder Seite der Rückenlehne befinden sich eine Schraube, eine Unterlegscheibe und eine Mutter.
5. Die Rückenlehne nach vorn klappen.

Rückenlehne in umgekehrter Reihenfolge hochklappen.

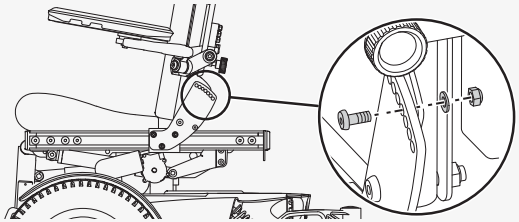

### 4.11.2.2 Rückenlehnenneigung

So neigen Sie die Rückenlehne.

- Innensechskantschlüssel 4 mm
- Schraubenschlüssel 10 mm

1. Rückenlehne so halten, dass sie nicht nach vorne fällt.
2. Die zwei Schrauben, die zwei Unterlegscheiben und die zwei Muttern entfernen. Auf jeder Seite der Rückenlehne befinden sich eine Schraube, eine Unterlegscheibe und eine Mutter.
3. Den Winkel der Rückenlehne auf die gewünschte Position einstellen und die Schrauben in die nächstgelegene feste Position einsetzen.
4. Unterlegscheiben und Muttern anbringen.

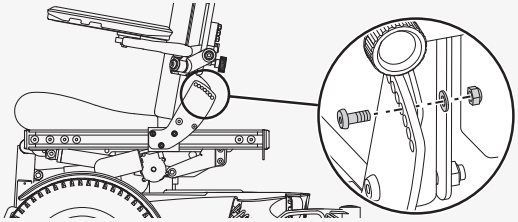

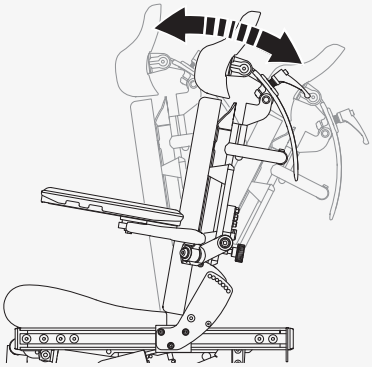

## 4.11.3 Armlehne

In diesem Kapitel erfahren Sie, wie Sie die Höhe, den Winkel und die Position der Armlehne und der Armlehnenauflage einstellen.

### 4.11.3.1 Höhe

So stellen Sie die Höhe der Armlehne ein.

Drehmomentschlüssel

Schraubenschlüssel 10 mm

1. Die drei Muttern Ⓐ lösen.
2. Die Armlehne auf die gewünschte Höhe einstellen.
3. Die Muttern Ⓐ mit 9,8 Nm (7,2 lb-ft) anziehen.

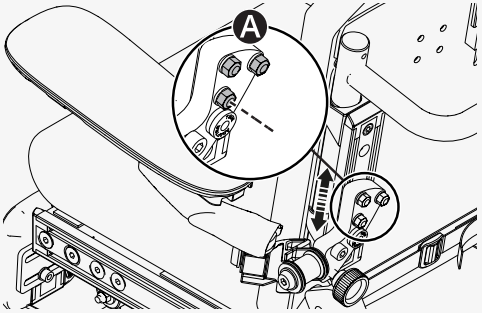


### 4.11.3.2 Winkel

So stellen Sie den Winkel der Armlehne ein.

1. Den Einstellknopf Ⓐ im Uhrzeigersinn drehen, um die Armlehne nach hinten zu neigen.
2. Den Einstellknopf Ⓐ gegen den Uhrzeigersinn drehen, um die Armlehne nach vorne zu neigen.

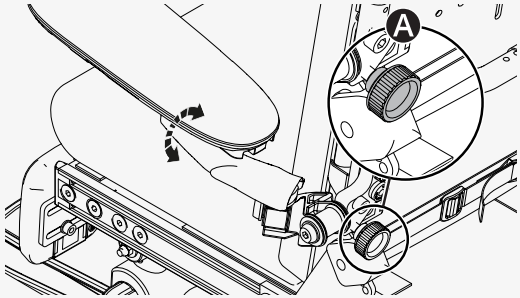

### 4.11.3.3 Armlehnenposition

So stellen Sie die Position der Armlehne ein.

Drehmomentschlüssel

Schraubenschlüssel 10 mm

1. Schrauben Ⓐ und Ⓑ lösen.
2. Die Armlehne nach innen oder außen in die gewünschte Position bewegen. Sicherstellen, dass die Kabel beim Bewegen der Armlehne nicht eingeklemmt oder gedehnt werden.
3. Die Schrauben Ⓐ und Ⓑ mit 10 Nm (7,3 lb-ft) anziehen.

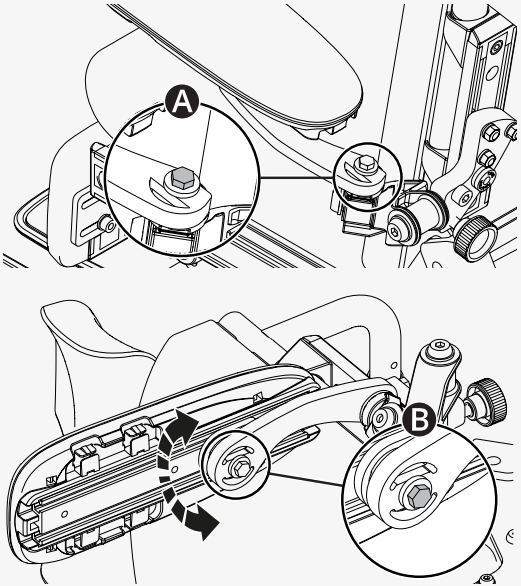

### 4.11.3.4 Position der Armlehnenauflage

So stellen Sie die Position der Armlehnenauflage ein.

Drehmomentschlüssel

1. Die beiden Schrauben Ⓐ unter der Armlehnenauflage lösen.
2. Armlehne in die gewünschte Position schieben.
3. Überprüfen, ob die Schrauben richtig sitzen.
4. Die beiden Schrauben Ⓐ mit 10 Nm (7,3 lb-ft) anziehen.

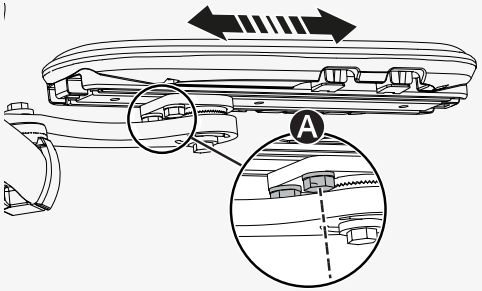


### 4.11.3.5 Armlehne wegklappen

Bewegen Sie die Armlehne nach oben und außen, um sie wegzuklappen.

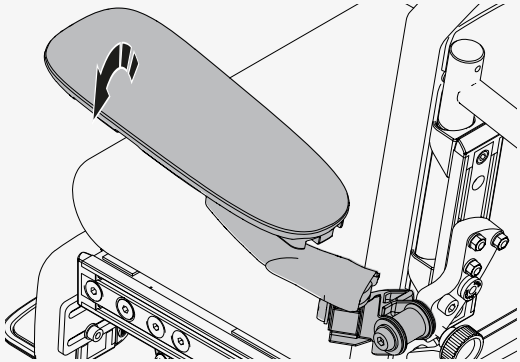

### 4.11.3.6 Armlehne hochklappen

Drücken Sie die Armlehne nach oben, um sie in die hochgeklappte Position zu bringen.

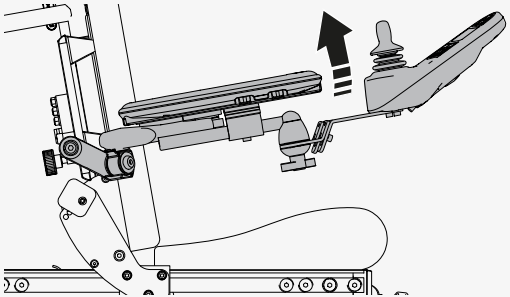

## 4.11.4 Sitzkantelung (Sitzneigung)

In diesem Kapitel erfahren Sie, wie Sie die manuelle Sitzkantelung verwenden.

**WARNUNG!** Auf Quetschgefahr achten

So verwenden Sie die manuelle Sitzkantelung.

1. Die beiden Griffe an der Rückenlehne festhalten.
2. Die beiden Entriegelungsgriffe drücken und den Sitz in den gewünschten Winkel neigen.
3. Die beiden Entriegelungsgriffe loslassen, um die Sitzneigung im gewünschten Winkel zu verriegeln.

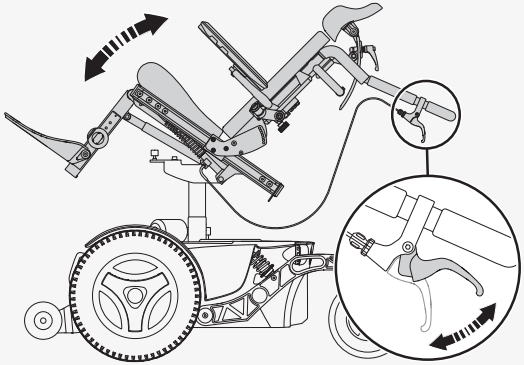

### 4.11.5 Manuelle Beinstütze

In diesem Kapitel erfahren Sie, wie Sie den Winkel und die Höhe der manuellen Beinstütze einstellen. Die manuelle Beinstütze kann in mehreren feststehenden Positionen eingestellt und verriegelt werden.

#### 4.11.5.1 Winkel

So stellen Sie den Winkel an einer manuellen Beinstütze ein.

1. Verriegelungshebel Ⓐ herausziehen und halten, um die Beinstütze zu lösen.
2. Beinstütze im gewünschten Winkel einstellen.
3. Verriegelungshebel Ⓐ loslassen.
4. Sicherstellen, dass sich der Verriegelungshebel in einer verriegelten Position befindet.

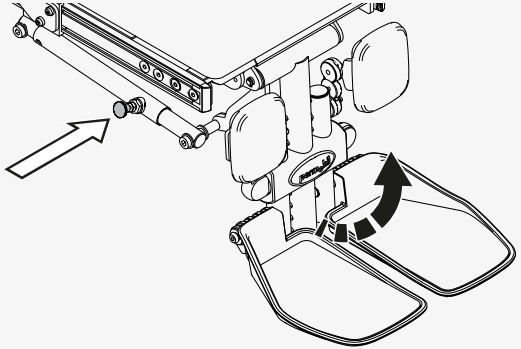

### 4.11.5.2 Höhe

So stellen Sie die Höhe der Fußplatte ein.

1. Die beiden Stifte ca. 15 mm (0,6") herausziehen.
2. Beinstütze auf die gewünschte Position einstellen.
3. Die Stifte in die nächste feste Position drücken, um die Höheneinstellung zu verriegeln.
4. Sicherstellen, dass sich die Enden der Stifte in den Aussparungen befinden, und die Stifte in ihrer Position arretieren.

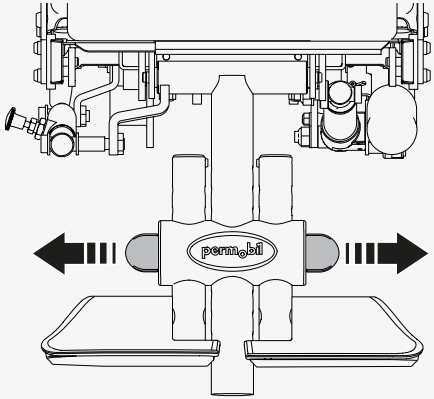


## 4.11.6 Schwenkbare Beinstütze

In diesem Kapitel erfahren Sie, wie Sie die schwenkbare Beinstütze wegschwenken.

Wenn Sie den Rollstuhl fahren, müssen Sie die schwenkbare Beinstütze in eine Position bringen, die die Räder nicht beeinträchtigt.

So schwenken Sie die schwenkbare Beinstütze weg.

1. Die Arretierung zurückziehen und die schwenkbare Beinstütze nach außen drehen.
2. Um die schwenkbare Beinstütze wieder in die vordere Position zu bringen, drehen Sie die schwenkbare Beinstütze nach innen, bis die Verriegelung einrastet.

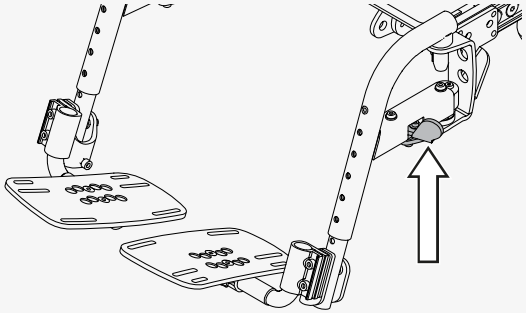

### 4.11.7 Fußplatte an manueller Beinstütze

Sie können den Winkel und die Höhe der Fußplatte an einer manuellen Beinstütze einstellen.

So stellen Sie den Winkel der Fußplatte ein.

Schraubenschlüssel 10 mm

Innensechskantschlüssel 5 mm

1. Neigen Sie die Fußplatte nach oben.
2. Die Sicherungsmutter Ⓐ lösen.
3. Anschlagschraube Ⓑ hinein- oder hinausdrehen, bis die Fußplatte den gewünschten Winkel aufweist.
4. Sicherungsmutter Ⓐ anziehen, um die Anschlagschraube in der gewünschten Position zu sichern.

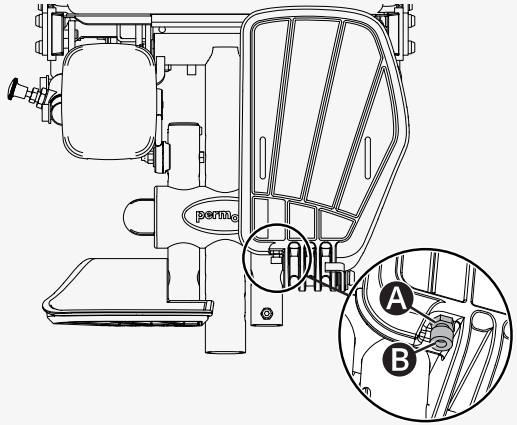

**WARNUNG!** Auf Quetschgefahr achten

So stellen Sie die Höhe der Fußplatte ein. Sie können die Höhe jeder Fußplatte einzeln einstellen.

1. Laschen am Sicherungsstift zusammendrücken und Sicherungsstift herausziehen.
2. Die Fußplatte auf die gewünschte Höhe einstellen.
3. Den Sicherungsstift in der nächsten festen Position einführen.
4. Sicherstellen, dass die Fußplatte gesichert ist.

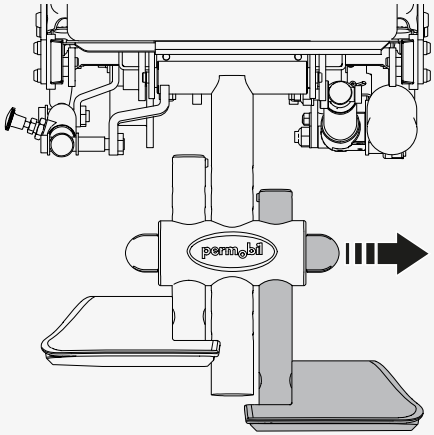


### 4.11.8 Fußplatte auf einer schwenkbaren Beinstütze

In diesem Kapitel erfahren Sie, wie Sie die Pronation, den Winkel in der Waagerechten, den Winkel in der Senkrechten, die Position und die Höhe der Fußplatte an einer schwenkbaren Beinstütze anpassen.

Wenn Sie den Rollstuhl fahren, müssen Sie die Fußplatte in eine Position bringen, die die Räder nicht beeinträchtigt.

### 4.11.8.1 Pronation

So stellen Sie die Pronation der Fußplatte ein.

- Innensechskantschlüssel 6 mm
- Schraubenschlüssel 10 mm

1. Die Sicherungsmutter Ⓐ lösen.
2. Die Schraube Ⓑ drehen, um die Pronation der Fußplatte zu erhöhen oder zu verringern.
3. Die Sicherungsmutter Ⓐ anziehen, um die Pronationseinstellung zu sichern.

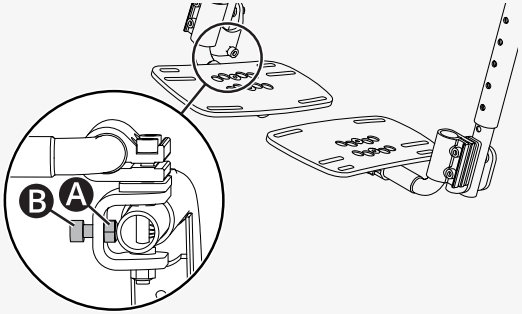


### 4.11.8.2 Horizontalwinkel

So stellen Sie den Winkel der Fußplatte in der Waagerechten ein.

- Innensechskantschlüssel 5 mm

1. Die beiden Schrauben lösen Ⓐ.
2. Den horizontalen Winkel der Fußplatte auf die gewünschte Position einstellen.
3. Die beiden Schrauben Ⓐ anziehen.

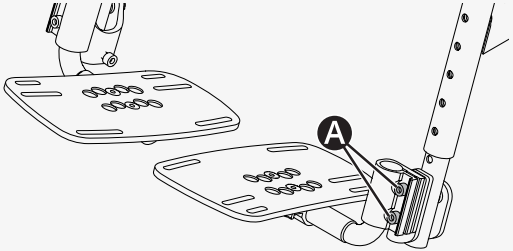

### 4.11.8.3 Vertikalwinkel

So stellen Sie den Winkel der Fußplatte in der Senkrechten ein.

- Innensechskantschlüssel 4 mm
- Schraubenschlüssel 10 mm

1. Die beiden Schrauben lösen Ⓐ. Muttern Ⓑ mit einem Schraubenschlüssel gegenhalten.
2. Den vertikalen Winkel der Fußplatte auf die gewünschte Position einstellen.
3. Die beiden Schrauben Ⓐ anziehen. Muttern Ⓑ mit einem Schraubenschlüssel gegenhalten.

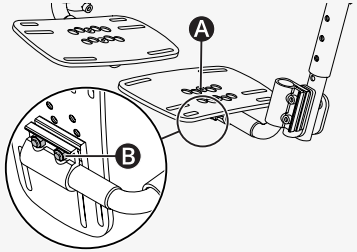


### 4.11.8.4 Position

So stellen Sie die Position der Fußplatte ein.

- Innensechskantschlüssel 4 mm
- Schraubenschlüssel 10 mm

1. Die zwei Schrauben Ⓐ und die zwei Muttern Ⓑ entfernen.
2. Die Fußplatte in die gewünschte Position bringen und die beiden Schrauben Ⓐ in die nächstgelegene festen Lochkonfiguration einsetzen. Es gibt fünf feste Lochkonfigurationen.
3. Die zwei Muttern Ⓑ anbringen.

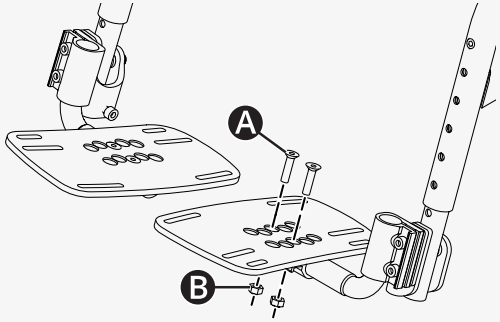

### 4.11.8.5 Höhe

So stellen Sie die Höhe der Fußplatten ein.

- Innensechskantschlüssel 5 mm
- Schraubenschlüssel 10 mm

1. Entfernen Sie die Schraube.
2. Die schwenkbare Beinstütze auf die erforderliche Länge einstellen und die Schraube in der nächstgelegenen festen Position anbringen.

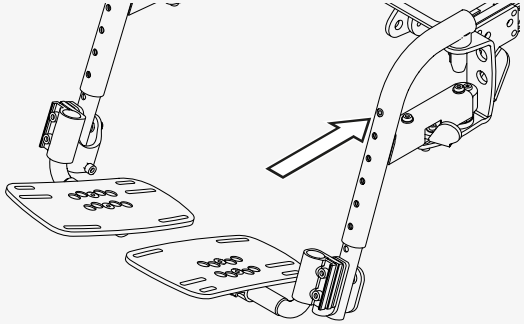

Wenn eine kürzere Höheneinstellung erforderlich ist, gehen Sie wie folgt vor.

- Innensechskantschlüssel 5 mm
- Schraubenschlüssel 10 mm

1. Die zwei Schrauben Ⓐ, die Fußplatte Ⓑ und die Platte Ⓒ entfernen.

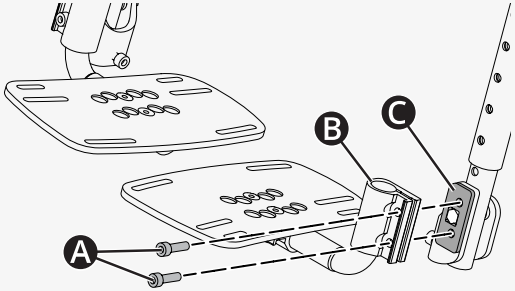

2. Die Schraube Ⓐ, die zwei Distanzstücke Ⓑ, die Unterlegscheibe Ⓒ, die Mutter Ⓓ und die Fußplattenhalterung Ⓔ entfernen.
3. Die Schraube Ⓕ und das untere Rohr Ⓖ entfernen.

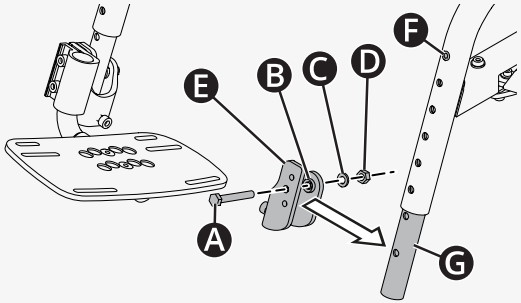


4. Die Fußplattenhalterung Ⓓ an einer der festen Längeneinstellungen am oberen Rohr anbringen. Die Schraube Ⓐ, die Unterlegscheibe Ⓑ und die Mutter Ⓒ nur verwenden, wenn die Fußplattenhalterung Ⓓ am oberen Rohr angebracht wird.
5. Die Fußplatte an der Fußplattenhalterung Ⓓanbringen.

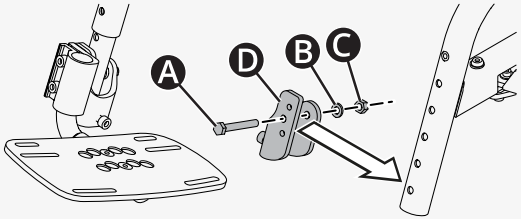


### 4.11.9 Feststehender Pulthalter

Der feststehende Pulthalter kann an jeder Armlehne installiert werden.

Sie können den Abstand zwischen Armlehne und Steuerpult einstellen. Der Winkel des Steuerpults kann ebenfalls eingestellt werden.

So stellen Sie den Abstand zwischen Armlehne und Steuerpult ein.

- Drehmomentschlüssel
- Innensechskantschlüssel 4 mm
- Innensechskantschlüssel 5 mm

1. Die vier Schrauben Ⓐ am Steuerpult lösen und das Steuerpult in die gewünschte Position schieben.
2. Die Schrauben mit 9,8 Nm (7,2 lb-ft) anziehen.

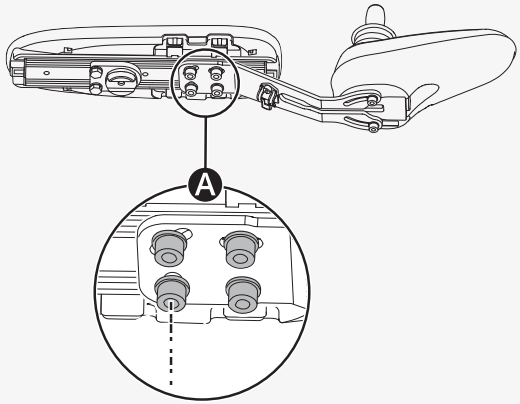

So stellen Sie den Winkel des Steuerpults ein.

1. Die vier Schrauben Ⓐ an der Steuerpultbefestigung lösen.
2. Entfernen Sie die Schraube Ⓑ auf der Seite, in die Sie das Pult neigen möchten.
3. Lösen Sie die andere Schraube Ⓑ.
4. Das Steuerpult im gewünschten Winkel einstellen.
5. Schrauben auf 2,9 Nm (2,1 lb. ft.) anziehen.

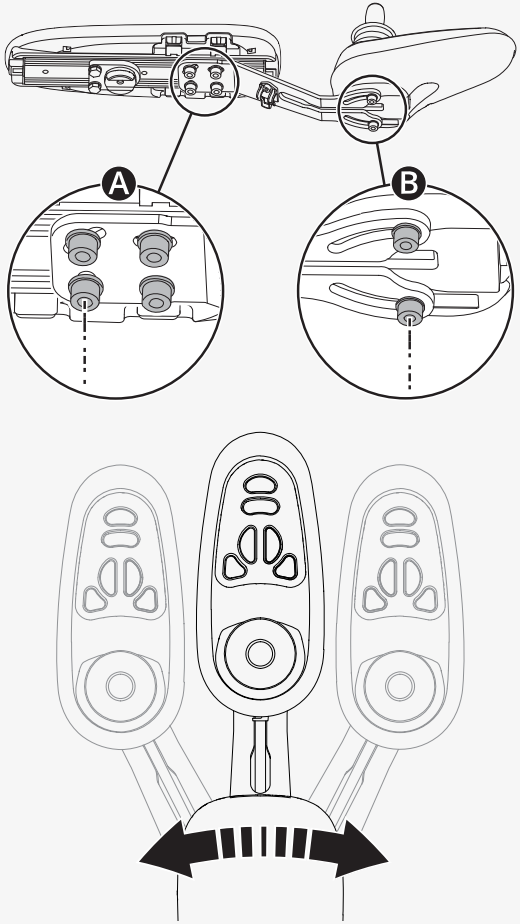

### 4.11.10 Drehbarer Pulthalter

Sie können den Abstand zwischen der Armlehne und dem Steuerpult, den Widerstand und den Winkel des drehbaren Pulthalters einstellen.

So stellen Sie den Abstand zwischen Armlehne und Steuerpult ein.

Innensechskantschlüssel 5 mm

1. Die Schraube Ⓐ an der Steuerpultbefestigung lösen.
2. Bringen Sie das Steuerpult in die gewünschte Position.
3. Ziehen Sie die Schraube an.

So stellen Sie den Widerstand des drehbaren Pulthalters ein.

Lösen oder ziehen Sie den Knopf Ⓐ am Gelenk oder ziehen Sie ihn fest. Der drehbare Pulthalter lässt sich ganz einfach auf beide Seiten schieben.

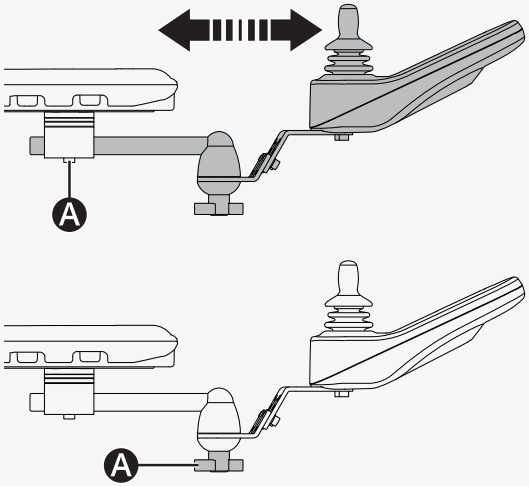

Sie können das drehbare Steuerpult auf beide Seiten neigen. So stellen Sie den Winkel ein.

Innensechskantschlüssel 4 mm

1. Entfernen Sie die Schraube Ⓐ auf der Seite, in die Sie das Pult neigen möchten.
2. Lösen Sie die andere Schraube Ⓐ.
3. Das Pult im gewünschten Winkel Ⓑ einstellen.
4. Die beiden Schrauben anziehen.

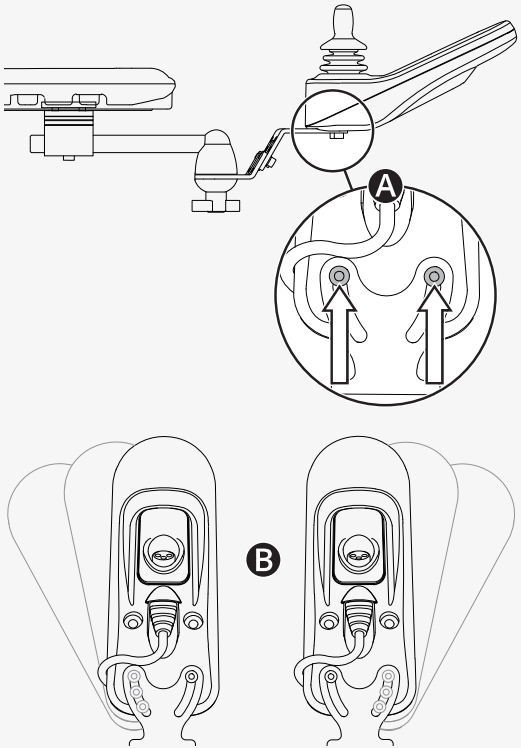

### 4.11.11 Parallelpulthalter

Sie können den Abstand zwischen Armlehne und Steuerpult einstellen. Der Winkel des Steuerpults kann ebenfalls eingestellt werden.

So stellen Sie den Abstand zwischen Armlehne und Steuerpult ein. Zwischen Armlehne und Steuerpult einen Spalt von mindestens 10 mm (0,4") lassen.

- Drehmomentschlüssel
- Innensechskantschlüssel 5 mm

**1.** Schrauben Ⓐ so weit lösen, bis sich der Pulthalter verschieben lässt.

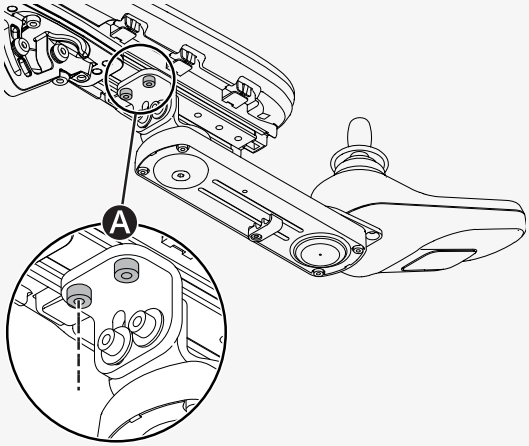


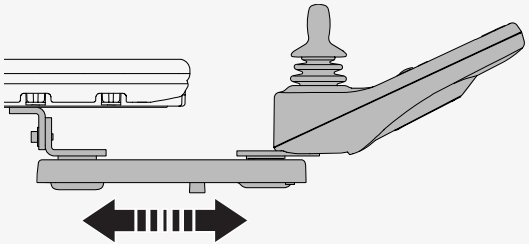

**2.** Pult in die gewünschte Position bringen.
**3.** Die Schrauben mit 9,8 Nm (7,2 lb-ft) anziehen.

So stellen Sie den Winkel des Steuerpults ein.

Innensechskantschlüssel 4 mm

Schieben Sie das Steuerpult in die gewünschte Position. Sie können die Schraube Ⓐ lösen oder festziehen, um den Widerstand anzupassen.

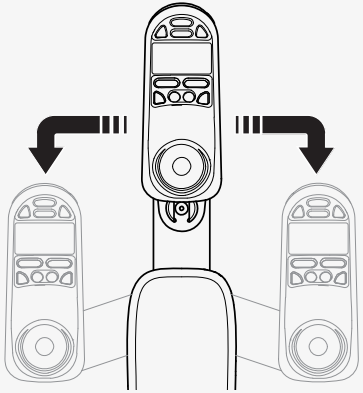

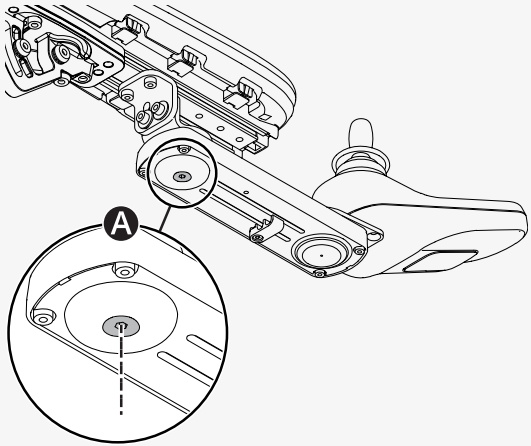

### 4.11.12 Positionierungsgurt

Tragen Sie immer Ihren Positionierungsgurt. Auf jeder Seite des Sitzrahmens befindet sich eine Zubehörschiene, an der Sie beispielsweise einen Positionierungsgurt anbringen können.

Schraubenschlüssel 10 mm

**1.** Positionierungsgurt in die obere Nut der Schiene schrauben.

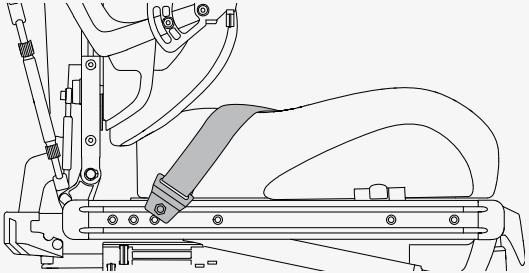

**2.** Überprüfen, ob die Gurtschnalle korrekt in der Schnellverriegelung einrastet.

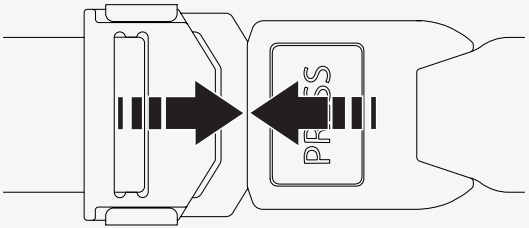

# 5 Wartung

Damit der Rollstuhl gut funktioniert, ist es wichtig, dass Sie ihn richtig verwenden und regelmäßig warten. Ein regelmäßig und gut gewarteter Rollstuhl hält länger und weist weniger Defekte auf. Führen Sie nur Wartungsarbeiten und kleinere Einstellungen durch, die in der Bedienungsanleitung angegeben sind. Alle anderen Wartungs-, Service- und Reparaturarbeiten müssen von einem qualifizierten, von Permobil autorisierten Servicetechniker durchgeführt werden.

## 5.1 Wartungs- und Inspektionspläne

Permobil empfiehlt die Einhaltung folgender Wartungs- und Inspektionspläne.
Wenden Sie sich für alle servicerelevanten Fragen an Ihren Händler.

| Wartungs- und Inspektionsplan | Täglich | Wöchentlich | Monatlich | Jährlich |
|---|---|---|---|---|
| Ladezustandsanzeige prüfen und Akkus bei Bedarf aufladen. | X | | | |
| Joystick-Pult und andere Steuerpulte auf Beschädigung prüfen. | X | | | |
| Sicherstellen, dass alle abnehmbaren Teile sicher befestigt sind. | X | | | |
| Positionierungsgurte auf Verschleiß prüfen und sicherstellen, dass die Schnallen ordnungsgemäß funktionieren. | X | | | |
| Wenn der Rollstuhl mit Luftreifen ausgestattet ist, Reifen überprüfen und bei Bedarf aufpumpen. | | X | | |
| Bei einem Rollstuhl mit Beleuchtung und Blinkern sicherstellen, dass diese Teile funktionieren und sauber sind. | | X | | |
| Rollstuhl und Polster reinigen. | | | X | |
| Polster, Sitze und Stützen auf Verschleiß prüfen. | | | X | |
| Überprüfen, ob Freilaufmodus und Freilaufhebel ordnungsgemäß funktionieren. | | | X | |
| Eine umfassende Inspektion, Sicherheitsprüfungen und Wartungen sind von einem zugelassenen Rollstuhlhändler durchzuführen. | | | | X |

## 5.2 Reinigung

Regelmäßige Pflege und Wartung verhindern unnötigen Verschleiß und Beschädigungen an Ihrem Permobil-Produkt. Schalten Sie die Stromversorgung aus, bevor Sie den Rollstuhl reinigen.

### 5.2.1 Metalloberflächen

Durch die hochwertige Pulverbeschichtung wird ein optimaler Korrosionsschutz gewährleistet. Verwenden Sie ein weiches Tuch oder einen Schwamm, warmes Wasser und ein mildes Reinigungsmittel für die normale Reinigung. Vorsichtig mit einem feuchten Tuch nachwischen und anschließend trocknen.

Abriebspuren auf halbmatten Oberflächen mit Weichwachs behandeln. Die Anweisungen des Herstellers des Weichwachses befolgen.

Abriebspuren und Kratzer lassen sich von glänzenden Oberflächen mit Autopolitur entfernen. Sie können flüssige Autopolitur oder Pasten verwenden. Tragen Sie nach dem Polieren weiches Autowachs auf, um den ursprünglichen Oberflächenglanz wiederherzustellen.

### 5.2.2 Kunststoffe

Verwenden Sie zur normalen Reinigung von Kunststoffoberflächen ein weiches Tuch, ein mildes Reinigungsmittel und warmes Wasser. Spülen Sie gründlich nach und trocknen Sie die Flächen mit einem weichen Tuch ab. Verwenden Sie keine Lösungsmittel oder scheuernden Haushaltsreiniger.

### 5.2.3 Polster, Stoff und Vinyl

Verwenden Sie zur normalen Reinigung der Polster lauwarmes Wasser und eine milde, nicht scheuernde Seife. Verwenden Sie ein weiches Tuch oder eine Bürste. Wischen Sie alle Wasser- oder Seifenwasserrückstände mit

einem sauberen, trockenen Tuch trocken. Lassen Sie die Oberfläche trocknen. Wiederholen Sie diesen Vorgang bei hartnäckigen Verschmutzungen oder Flecken. Tintenflecken lassen sich evtl. mit Seife und Wasser und anschließender Behandlung mit Isopropylalkohol entfernen.

Verwenden Sie keine anderen Reinigungsmethoden als die hier aufgeführten. Andere Reinigungsmethoden können das Vinyl angreifen und schädigen, was zu einem Verlust der Garantie des Rollstuhls führen kann.

Falls erforderlich, können Sie die Abdeckung vor der Reinigung entfernen. Weitere Informationen entnehmen Sie der Waschanleitung auf den Polstern.

#### 5.2.3.1 Desinfektion

Das Besprühen und Waschen mit geprüften und zugelassenen Desinfektionsmitteln ist erlaubt. Eine aktuelle Liste aller zugelassenen Desinfektionsmittel finden Sie auf der Website www.rki.de.

### 5.2.4 Steuerpult

Verwenden Sie ein weiches Tuch, das mit mildem Reinigungsmittel angefeuchtet ist. Beim Reinigen des Joysticks und des Displays auf dem Steuerpult sehr vorsichtig vorgehen Verwenden Sie keine Lösungsmittel oder scheuernden Haushaltsreiniger. Das Steuerpult darf nicht mit Wasser oder einer anderen Flüssigkeit abgespült werden.

### 5.2.5 Korrosionsschutz

Die Kunststoffteile und die gepolsterten Teile sind korrosionsbeständig. Die Metallteile sind durch eine Zinkschicht unterhalb der Pulverbeschichtung vor Korrosion geschützt

## 5.3 Aufpumpen der Antriebsräder

Fahren Sie den Rollstuhl nur mit dem richtigen Reifendruck. Der Reifendruck für die Antriebsräder beträgt 250 kPa. Permobil empfiehlt, den Reifendruck wöchentlich und nach signifikanten Temperatur- oder Höhenänderungen zu prüfen.

Ein falscher Reifendruck kann dazu führen, dass der Rollstuhl instabil und schwer zu fahren ist. Dies kann auch zu ungewöhnlichem Verschleiß, Reifenpannen, kürzerer Reichweite und Schäden an der Radbaugruppe führen.

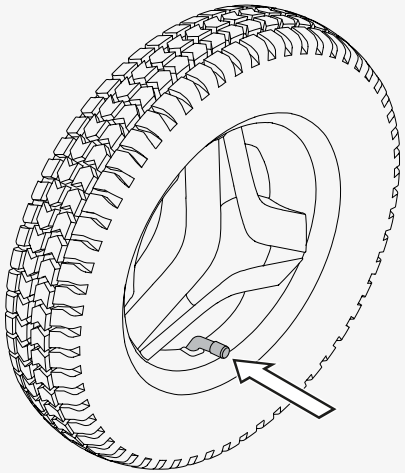

So pumpen Sie die Antriebsräder auf.

1. Die Ventilkappe vom Reifenluftventil abschrauben und abnehmen.
2. Druckluftdüse mit dem Ventil verbinden und Reifendruck auf den vorgeschriebenen Wert einstellen.
3. Setzen Sie die Ventilkappe wieder auf.

## 5.4 Positionierungsgurt

Prüfen Sie den Zustand der Positionierungsgurte regelmäßig auf Beschädigungen oder Verschleiß. Bei Anzeichen von Beschädigungen oder Verschleiß ersetzen Sie den Positionierungsgurt sofort über Ihren Permobil-Händler.

# 6 Fehlersuche

Der folgende Leitfaden zur Fehlersuche beschreibt eine Reihe von Fehlern und Ereignissen, die bei Verwendung des Rollstuhls auftreten können, sowie Maßnahmen zur Abhilfe.

Nicht alle Probleme und Ereignisse können im Leitfaden beschrieben werden. Wenden Sie sich im Zweifelsfall stets an Ihren Serviceanbieter oder an den technischen Support von Permobil, um zusätzliche Hilfe zu erhalten. Fehlerbehebung und Reparaturen dürfen nur von qualifizierten Personen mit guten Kenntnissen der Rollstuhlelektronik durchgeführt werden.

| Ereignis | Mögliche Ursache | Maßnahme |
|---|---|---|
| Der Rollstuhl lässt sich nicht starten. | Die Akkus sind entladen. | Akkus aufladen. |
| | Der Kabelanschluss am Steuerpult hat sich gelöst. | Kabel am Steuerpult anschließen. |
| | Der Hauptschalter ist ausgeschaltet. | Hauptschalter einschalten. Siehe Seite 36. |
| | Der Hauptschalter wurde ausgelöst. | Hauptschalter einmal zurücksetzen. Siehe Seite 36. |
| Der Rollstuhl lässt sich nicht laden. | Der Hauptschalter ist ausgeschaltet. | Hauptschalter einschalten. Siehe Seite 36. |
| | Der Ladeschutzschalter wurde ausgelöst. | Fünf Minuten warten. Der Ladeschutzschalter wird automatisch zurückgesetzt. |

| Ereignis | Mögliche Ursache | Maßnahme |
|---|---|---|
| Der Rollstuhl lässt sich nicht fahren. | Das Akkuladegerät ist angeschlossen. | Trennen Sie das Akkuladegerät. |
| | Der Rollstuhl befindet sich im Freilaufmodus. | Freilaufmodus deaktivieren und Rollstuhl neu starten. |
| | Der Rollstuhl ist verriegelt. | Rollstuhl entriegeln. |
| | Eine Sitzfunktion hat die automatische Antriebssperre ausgelöst. | Sicherstellen, dass Rückenlehne und Beinstütze nicht geneigt sind und der Sitz nicht geneigt oder angehoben ist. |
| | Die Motoren sind überhitzt. | Rollstuhl ausschalten und warten, bis die Motoren abgekühlt sind. |
| Der Rollstuhl schaltet sich nach einer bestimmten Zeit der Inaktivität (20 – 30 Minuten) selbst aus. | Der Energiesparmodus wurde aktiviert. | Starttaste am Steuerpult drücken, um den Rollstuhl wieder einzuschalten. |
| Der Rollstuhl stoppt während der Fahrt. | Der Hauptschalter wurde ausgelöst. | Hauptschalter einmal zurücksetzen. Siehe Seite 36. |
| Der Rollstuhl lässt sich nur mit verminderter Geschwindigkeit fahren. | Eine Sitzfunktion hat die automatische Geschwindigkeitsbegrenzung ausgelöst. | Sicherstellen, dass Rückenlehne und Beinstütze nicht geneigt sind und der Sitz nicht geneigt oder angehoben ist. |

# 7 Allgemeine Informationen

Dieses Kapitel enthält Informationen zu Garantie, Normen und Vorschriften, Meldung von Vorfällen/Störungen, Wiedereinsatz des Rollstuhls, Basiskonfiguration und technischen Daten.

## 7.1 Garantie

Für alle Elektrorollstühle gilt eine Gewährleistungsfrist von zwei Jahren. Für die Akkus und das Ladegerät gilt eine Gewährleistungsfrist von einem Jahr.

In den Gewährleistungsinformationen sind die Gewährleistungsbedingungen dargelegt. Siehe https://permobilus.com/support/warranties/ für weitere Informationen zu den anwendbaren Gewährleistungsansprüchen.

## 7.2 Normen und Vorschriften

Dieses Produkt erfüllt die folgenden Anforderungen:

- Elektrorollstühle und -mobile und zugehörige Ladegeräte – Anforderungen und Prüfverfahren (EN 12184)
- Normenreihe für Rollstühle ISO 7176
- U.S. Food and Drug Administration's regulation 21 CFR 820 (Vorschrift 21 CFR 820 der U.S. Food and Drug Administration)
- EU-Verordnung über Medizinprodukte 2017/745

## 7.3 Meldung von Vorfällen/Störungen

Wenn während des normalen Gebrauchs ein unerwarteter Vorfall auftritt, müssen Sie sich telefonisch oder per E-Mail an die zuständige Behörde oder Permobil wenden.

## 7.4 Wiedereinsatz des Rollstuhls

Falls Sie Ihr Permobil-Produkt nicht länger verwenden möchten, wenden Sie sich bitte an Ihren zugelassenen Händler oder Ihre Krankenversicherung. Der Rollstuhl ist vollständig wiedereinsatzfähig. Änderungen, die für die Anpassung des Rollstuhls an eine andere Person erforderlich sind, können durch eine geschulte Fachkraft und/oder Permobil ausgeführt werden. Die erforderlichen Tests, Reparaturen und Reinigungsarbeiten (Desinfektion) für den Wiedereinsatz müssen laut Anweisungen im Servicehandbuch ausgeführt werden. Die Produktvorbereitung* muss durch einen zugelassenen Händler oder das örtliche Permobil-Servicecenter ausgeführt werden (info@permobil.de).

*(Funktions- und Sicherheitstest, Modifikationen, Reparaturen, Desinfektion, Dokumentation).

## 7.5 Technische Daten

| | |
|---|---|
| Gewicht des schwersten Teils | 1,6 kg (3,5 lb) |
| Achsenbreite | 1170 mm (46") |
| Min. Wendekreis | 1320 mm (52") |
| Erforderliche Breite eines verwinkelten Flures | 800 mm (31") |
| Tiefe der Anfahrtsfläche vor einer Tür | 1190 mm (47") |
| Erforderliche Flurbreite für Zugang zu seitlichen Durchgängen | 850 mm (33") |
| Bodenfreiheit | 80 mm (3") |
| Fähigkeit, Hindernisse zu überwinden (Anfahrentfernung 0 cm [0"]) | 60 mm (2,4") |
| Fähigkeit, Hindernisse zu überwinden (Anfahrentfernung 50 cm [20"]) | 80 mm (3") |
| Akkulebensdauer | 450 Zyklen |
| Akkutyp und Nennspannung | Versiegelter Bleiakku, 2 x 12 V, Gruppe 34 |
| Gewichtsgruppe der Insassen | II |

# Kontakt zu Ihrer Produktionseinheit

## Sundsvall, Schweden

PU SUN
Permobil AB
Klökanvägen 16
863 41 Sundsvall
Schweden

+46 60 59 59 00

+46 60 57 52 50

info@permobil.com

www.permobil.com

## Nashville, USA

PU NAS
Permobil Inc.
300 Duke Drive
Lebanon, TN 37090
USA

+1 800 736 0925

+1 800 231 3256

support@permobil.com

www.permobil.com

# Kontakt zu Ihrer Niederlassung

## Österreich

Permobil AB
Klökanvägen 16
863 41 Sundsvall
Schweden

+46 60 59 59 00

info@permobil.com

www.permobil.com

PU SUN

## Deutschland

Permobil GmbH
Am Brüll 17
D-40878 Ratingen
Deutschland

+49 2102 94 34 00

+49 2102 77 04 962

info@permobil.de

www.permobil.com

PU SUN

## Schweiz

Permobil AG
Industriestrasse 4
CH-6055 Alpnach Dorf
Schweiz

+41 41 672 76 00

+41 41 672 76 09

CH_Box_Info@permobil.com

www.permobil.com

PU SUN

## Luxemburg

Permobil Benelux
Am Brüll 17
D-40878 Ratingen
Deutschland

+31 45 564 54 80

+31 45 564 54 81

info@permobil.nl

www.permobil.com

PU SUN

Adresse und Telefonnummer des Händlers

permobil

338316 deu-DE




www.permobil.com