User manual

MANUEL D'UTILISATION
GEBRUIKSAANWIJZING
GEBRAUCHSANWEISUNG
MANUALE DI ISTRUZIONI
MANUAL DE INSTRUCCIONES
INSTRUKCJA OBSŁUGI
NÁVOD K OBSLUZE

Stacy



CE

VERMEIREN

EN

Instructions for specialist dealer

This instruction manual is part and parcel of the product and must accompany every product sold.

Version: B, 2026-11

All rights reserved, including translation.

FR

Instructions pour les distributeurs

Ce manuel d'instructions fait partie du produit et doit accompagner chaque produit vendu.

Version : B, 2026-11

Tous droits réservés, y compris la traduction.

NL

Instructies voor de vakhandelaar

Deze handleiding is deel van het product en dient bij iedere product te worden geleverd.

Versie: B, 2026-11

Alle rechten, inclusief vertaling, voorbehouden.

DE

Hinweise für den Fachhändler

Diese Gebrauchsanweisung ist Bestand-teil des Produkts und ist bei jeder Produkts auszuhändigen.

Version: B, 2026-11

Alle Rechte, auch an der Übersetzung, vorbehalten.

IT

Istruzioni per il rivenditore

Il presente Manuale di istruzioni è parte integrante del prodotto e deve essere fornito assieme alla prodotto.

Versione: B, 2026-11

Tutti i diritti riservati (anche sulla traduzione).

ES

Instrucciones destinadas a los distribuidores especializados

El presente manual de instrucciones es parte integrante del producto y se debe adjuntar a todas las producto que se vendan.

Versión: B, 2026-11

Todos los derechos reservados, incluidos los de la traducción.

PL

Instrukcje dla wyspecjalizowanego sprzedawcy

Niniejsza instrukcja obsługi jest nieodłączną częścią produktu i musi być dołączona do każdego sprzedawanego produktu.

Wersja: B, 2026-11

Wszelkie prawa zastrzeżone, łącznie z tłumaczeniem.

CS

Pokyny pro specializovaného prodejce

Tento návod k obsluze je součástí dodávky a musí být součástí každého prodaného produktu.

Verze: A, 2026-11

Všechna práva vyhrazena, včetně překladu.

Toilet Stacy

Install the backrest tubing behind the commode using the snap buttons. Ensure that the snap buttons are secured in the holes.

Slide the toilet bowl into the toilet bowl holder. Slide the toilet bowl inside through the frontside. Ensure that the toilet bowl is correctly positioned before sitting down.

Adjust the seat height using the snap buttons on the legs. Ensure that the snap buttons are secured in the holes. Ensure that all four legs are set to the same height before use.

The armrests can be folded away. To lower the armrests, press the side buttons. Be careful with your fingers. Pull the armrest upwards again. An audible “click” sound will be heard when the armrest is securely locked into position.

⚠ Ask assistance if you are uncertain on the usage of your product.

⚠ User weight: 130 kg

The toilet seat Stacy can be cleaned with normal household cleaning products. Avoid using aggressive cleaning products which can cause discoloration.

Brand	**Vermeiren**
Type	**Commode chair**
Model	**Stacy**
Width	570 mm
Length	530 mm
Height (with lid upwards)	800 mm – 950 mm
Seat height	440 mm – 590 mm
Leg height adjustment	150 mm
Seat width	450 mm
Seat depth	450 mm
Armrest height	230 mm
Height backrest	240 mm
Total weight	8,6 kg

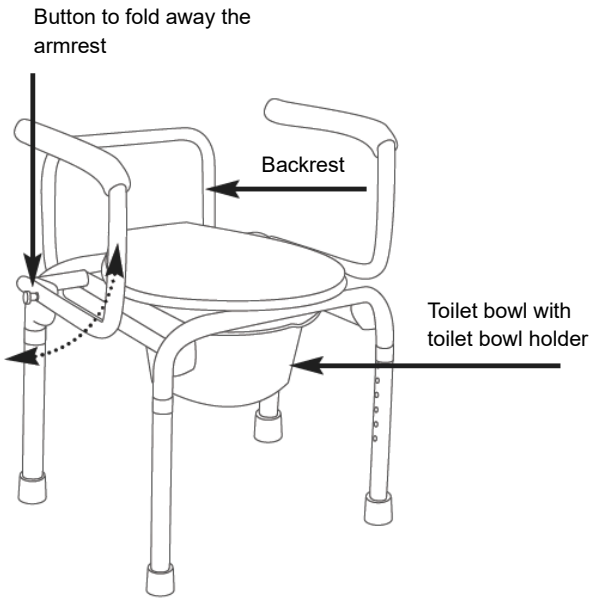

Chaise porte seau Stacy

Installez le dossier à l'arrière à l'aide des boutons ressort. Assurez vous que ces boutons sont correctement enclenchés dans les trous correspondant.

Glissez le seau dans le support de seau par l'avant de la chaise. Assurez-vous qu'il soit correctement positionné avant utilisation.

Ajustez la hauteur d'assise a l'aide des boutons ressort situés sur les 4 pieds de la chaise. Assurez vous que ces boutons sont correctement enclenchés dans les trous correspondant. Assurez-vous que les 4 pieds sont réglés a la meme hauteur avant utilisation.

Les accoudoirs peuvent etre abaissés a l'aide des boutons prévus a cet effet. Attention a vos doigts. Pour remonter les accoudoirs, tirez les vers le haut. Un "clic" sera clairement audible lorsqu'ils s'enclencheront.

⚠ Demandez de l'aide si vous n' etes pas certain du fonctionnement du produit.

⚠ Poids maxi utilisateur: 130 kg

La chaise porte seau Stacy peut etre nettoyée avec des produits classiques d'entretien. Evitez les produits agressifs qui pourraient causer une décoloration.

Marque	**Vermeiren**
Type	**Chaises percées**
Modèle	**Stacy**
Largeur	570 mm
Longueur	530 mm
Hauteur totale (avec couvercle ouvert)	800 mm – 950 mm
Hauteur d'assise	440 mm – 590 mm
Réglage des pieds	150 mm
Largeur d'assise	450 mm
Profondeur d'assise	450 mm
Hauteur accoudoirs	230 mm
Hauteur dossier	240 mm
Poids	8,6 kg

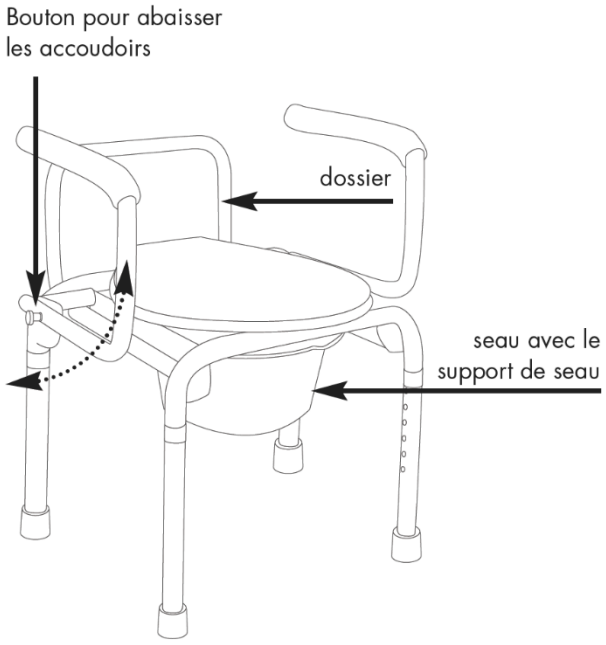

Toilet Stacy

Installeer de rug van de stoel door deze in de openingen achteraan te schuiven. Zorg ervoor dat de drukknoppen vergrendeld in de openingen zitten.

Schuif de toiletemmer in de toiletemmerhouder. Schuif de toiletemmer in het frame langs de voorzijde. Zorg ervoor dat de toiletemmer correct is geplaatst alvorens gebruik.

De zithoogte kan aangepast worden door de drukknoppen op de 4 poten. Zorg ervoor dat de drukknoppen vergrendeld zijn in de openingen. Zorg ervoor dat alle poten dezelfde lengte hebben alvorens gebruik.

De armsteunen kunnen weggeklapt worden. Druk op de knop aan de zijkant om ze weg te klappen. Opgelet voor uw vingers. Als u de armsteunen terug omhoog klapt zal u een hoorbare “klik” horen, wat aangeeft dat de armsteunen vergrendeld zijn.

⚠ Vraag assistentie indien u onzeker bent over het gebruik van uw product.

⚠ Gebruikersgewicht: 130 kg

Het toiletmodel Stacy kan gereinigd worden met normale reinigingsmiddelen. Gebruik geen agressieve producten die beschadigingen kunnen veroorzaken.

Merk	**Vermeiren**
Type	**Toiletstoel**
Model	**Stacy**
Breedte	570 mm
Lengte	530 mm
Totale hoogte (met deksel omhoog)	800 mm – 950 mm
Zithoogte	440 mm – 590 mm
Poot hoogte aanpassing	150 mm
Zitbreedte	450 mm
Zitdiepte	450 mm
Hoogte armsteunen	230 mm
Hoogte rug	240 mm
Totaal gewicht	8,6 kg

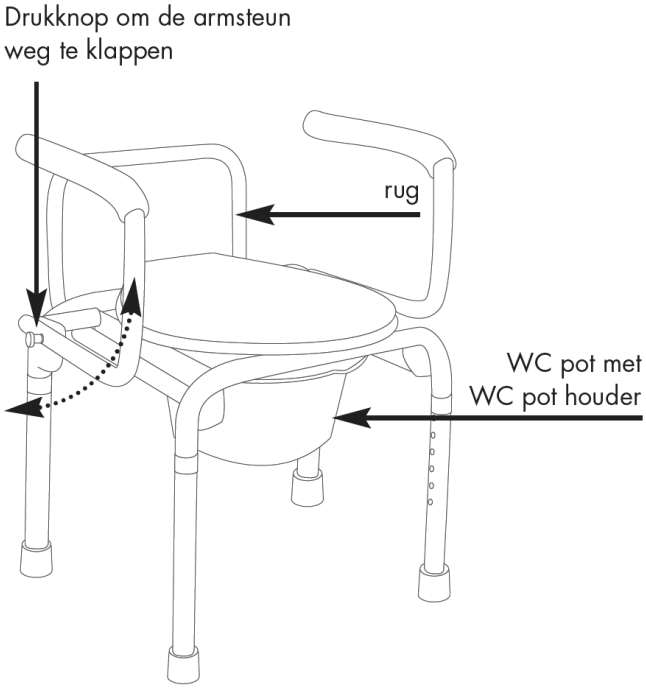

Toilettenstuhl Stacy

Setzen Sie das Rückenrohr hinter dem Toilettensitz ein, indem Sie die Druckknöpfe nutzen. Achten Sie darauf, dass die Druckknöpfe sicher in den dafür vorgesehenen Aussparungen einrasten.

Schieben Sie den Toiletteneimer von vorne unter den Sitz in die dafür vorhandenen Schienen. Achten Sie vor der Nutzung des Toilettenstuhls darauf, dass der Toiletteneimer korrekt eingeschoben ist.

Zur Höhenverstellung des Toilettenstuhl nutzen Sie die Druckknöpfe der vier Standfüße. Achten Sie darauf, dass alle vier Standfüße auf die gleiche Höhe eingestellt sind.

Die Armlehnen können hochgeklappt werden, indem der Armlehnen- Druckknopf gedrückt wird. Achten Sie auf Ihre Finger. Bewegen Sie die Armlehnen wieder nach unten, bis ein hörbares "Click" zu vernehmen ist. Erst jetzt sind die Armlehnen wieder sicher arretiert.

⚠ Bitten Sie um Hilfe, wenn Sie unsicher bei der Nutzung des Toiletten-stuhls sind.

⚠ Max. Benutzergewicht: 130 kg

Für die Reinigung des Toilettenstuhls Stacy sind nur handelsübliche Haushaltsreiniger zu verwenden. Vermeiden Sie aggressive Reiniger, die zu Verfärbungen führen können.

Hersteller	**Vermeiren**
Typ	**Toilettenstühle**
Modell	**Stacy**
Breite	570 mm
Länge	530 mm
Gesamthöhe (mit aufgeklapptem Deckel)	800 mm – 950 mm
Sitzhöhe	440 mm – 590 mm
Höhenverstellung	150 mm
Sitzbreite	450 mm
Sitztiefe	450 mm
Höhe Armlehnen	230 mm
Rückenhöhe	240 mm
Gewicht	8,6 kg

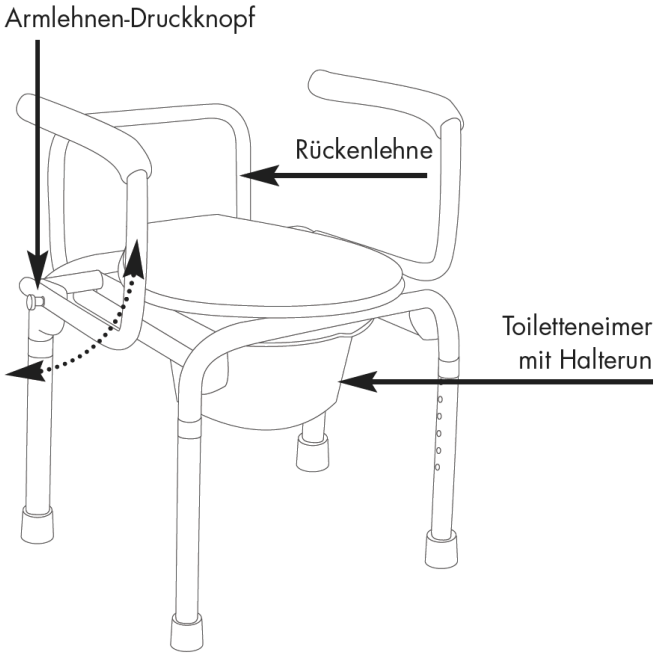

Rialzo stabilizzante da comodo Stacy

Installate I tubi dello schienale del rialzo utilizzando I pulsanti a scatto.

Inserite la vaschetta nel suo supporto, dalla parte anteriore del rialzo. Assicuratevi che la vaschetta sia posizionata correttamente prima di sedersi.

Regolate l'altezza del rialzo utilizzando I pulsanti a scatto posizionati sulle gambe del rialzo. Assicuratevi che i pulsanti siano ben inseriti nei loro fori. Assicuratevi che tutte le 4 gambe del rialzo sono posizionate alla stessa altezza prima di utilizzarlo.

I braccioli possono essere ribaltati. Per abbassare I braccioli premete il pulsante laterale. Fate attenzione alle vostre dita. Riportate I braccioli in posizione. Uno suono di "click" garantisce che I braccioli siano bloccati con sicurezza.

⚠ Se non siete certi sull'utilizzo del rialzo chiedete assistenza al vostro rivenditore.

⚠ Peso massimo dell'utilizzatore: 130 kg

Il rialzo stabilizzante da comodo Stacy puo essere pulito con un normale prodotto di pulizia. Evitate prodotti aggressive che possono scolorire il prodotto.

Produttore	**Vermeiren**
Tipo	**Sedie da comodo**
Modello	**Stacy**
Larghezza	570 mm
Lunghezza	530 mm
Altezza totale (con coperchio alzato)	800 mm – 950 mm
Altezza sedile	440 mm – 590 mm
Regolazione delle gambe	150 mm
Larghezza sedile	450 mm
Profondita sedile	450 mm
Altezza braccioli	230 mm
Altezza schienale	240 mm
Peso totale	8,6 kg

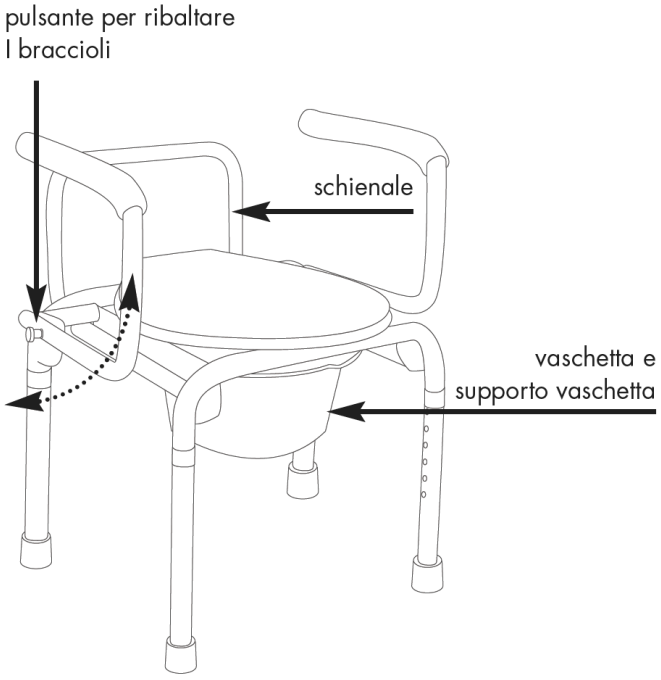

Inodoro Stacy

Coloque el tubo del respaldo por detrás del inodoro con los botones de presión. Asegúrese de que los botones de presión están fijos en los orificios.

Encaje la taza de inodoro en el soporte para la taza y deslícela hacia dentro por la parte delantera. Asegúrese de que la taza esté bien colocada antes de sentarse.

Ajuste la altura del asiento con los botones de presión de las patas. Asegúrese de que los botones de presión están fijos en los orificios. Compruebe también que las cuatro patas están a la misma altura antes de utilizarlo.

Los reposabrazos pueden plegarse. Para bajarlos, pulse los botones laterales. Tenga cuidado con los dedos. Vuelva a subir los reposabrazos. Oirá un "clic" cuando queden bloqueados en su lugar.

⚠ Pida ayuda si no está seguro de cómo utilizar el producto.

⚠ Peso soportado : 130 kg

El asiento de inodoro Stacy puede limpiarse con productos de limpieza normales. No utilice sustancias agresivas que puedan danar los colores.

Fabricante	**Vermeiren**
Tipo	**Silla, inodoro**
Modelo	**Stacy**
Anchura	570 mm
Longitud	530 mm
Altura total (con la tapa levantada)	800 mm – 950 mm
Altura del asiento	440 mm – 590 mm
Ajuste de altura de las patas	150 mm
Anchura del asiento	450 mm
Profundidad del asiento	450 mm
Altura de los reposabrazos	230 mm
Altura del respaldo	240 mm
Peso total	8,6 kg

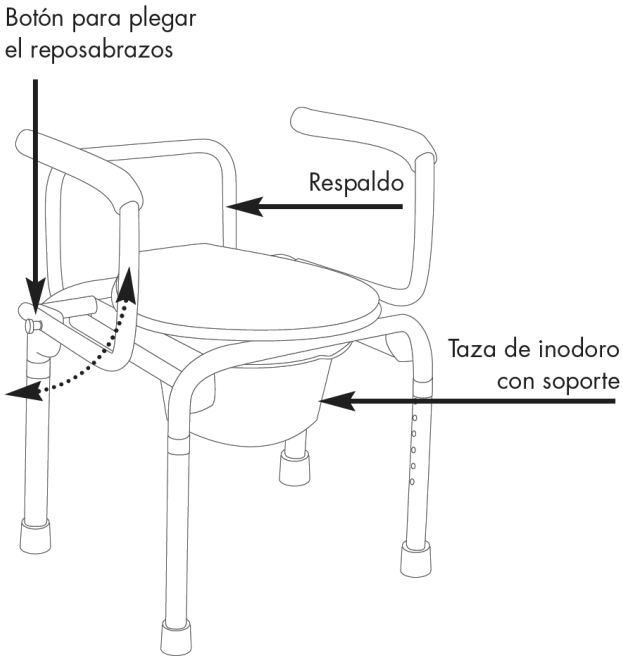

Taboret toaletowy Stacy

Zainstaluj oparcie z tyłu taboretu używając do tego przycisków. Upewnij się, że przyciski bezpiecznie "siedzą" w otworach.

Wsuń pojemnik toaletowy w uchwyt od przodu taboretu. Przed użyciem upewnij się, że pojemnik jest poprawnie osadzony w uchwycie.

Ustaw wysokość siedziska, używając przycisków do regulacji długości nóżek. Upewnij się, że przyciski są pewnie osadzone w otworach. Sprawdź, czy wszystkie cztery nogi mają tą samą długość.

Podłokietniki mogą być odchylane. Aby opuścić podłokietniki trzeba nacisnąć przycisk. Należy uważać na palce!!! Podnieś podłokietniki ponownie. Charakterystyczne kliknięcie pojawi się, kiedy podłokietniki w sposób pewny zostaną zablokowane w zamku .

⚠ Poproś o pomoc w przypadku, jeśli nie wiesz jak korzystać z produktu.

⚠ Waga użytkownika : 130 kg

Do czyszczenia taboretu STACY należy używać ogólnodostępnych, domowych środków czyszczących. Nie używać preparatów żrących, które mogą spowodować uszkodzenia i odbarwienia.

Producent	**Vermeiren**
Typ	**Krzesło toaletowe**
Model	**Stacy**
Szerokość	570 mm
Długość	530 mm
Całkowita wysokość (z pokrywą)	800 mm – 950 mm
Wysokość siedziska	440 mm – 590 mm
Regulacja nóżek	150 mm
Szerokość siedziska	450 mm
Głębokość siedziska	450 mm
Wysokość podłokietników	230 mm
Wysokość oparcia	240 mm
Waga całkowita	8,6 kg

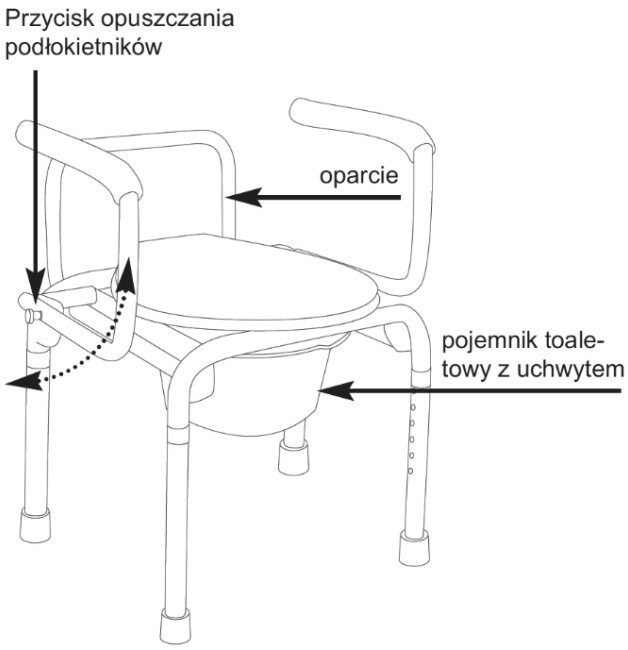

Toaletní židle Stacy

Namontujte trubku opěradla za toaletní židli pomocí zacvakávacích knoflíků. Ujistěte se, že jsou zacvakávací knoflíky správně zasunuty do otvorů.

Zasuňte toaletní mísu do držáku toaletní mísy. Zasuňte toaletní mísu z přední strany toaletní židle. Před usednutím se ujistěte, že je toaletní mísa správně umístěna.

Nastavte výšku sedáku pomocí zacvakávacích knoflíků na nohách. Ujistěte se, že jsou zacvakávací knoflíky správně zasunuty do otvorů. Před použitím se ujistěte, že jsou všechny čtyři nohy nastaveny na stejnou výšku.

Područky lze sklopit. Chcete-li područky sklopit, stiskněte boční tlačítka. Dávejte pozor na prsty. Poté područku opět zdvihněte. Jakmile se područka bezpečně zajistí v dané poloze, ozve se slyšitelné „cvaknutí“..

⚠ Pokud si nejste jisti, jak výrobek používat, požádejte o pomoc.

⚠ Nosnost: 130 kg

Toaletní židli Stacy lze čistit běžnými domácími čisticími prostředky. Nepoužívejte agresivní čisticí prostředky, které by mohly způsobit změnu barvy.

Výrobce	**Vermeiren**
Typ	**Toaletní židle**
Model	**Stacy**
Šířka	570 mm
Délka	530 mm
Výška (se zvednutým poklopem)	800 mm – 950 mm
Výška sedáku	440 mm – 590 mm
Nastavení výšky nohou	150 mm
Šířka sedáku	450 mm
Hloubka sedáku	450 mm
Výška područek	230 mm
Výška zádové opěrky	240 mm
Celková hmotnost	8,6 kg

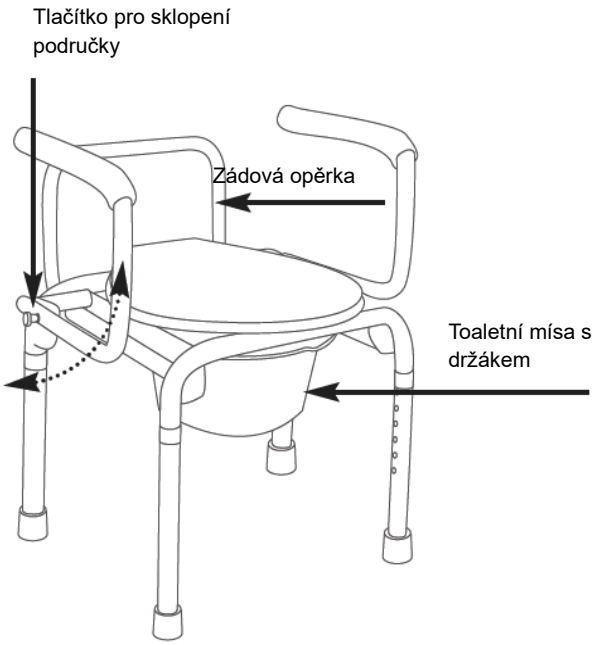

Service registration form

This product (name): ……..

was inspected (I), serviced (S), repaired (R) or disinfected (D):

By (stamp): Kind of work: I / S / R / D Date:	By (stamp): Kind of work: I / S / R / D Date:	By (stamp): Kind of work: I / S / R / D Date:
By (stamp): Kind of work: I / S / R / D Date:	By (stamp): Kind of work: I / S / R / D Date:	By (stamp): Kind of work: I / S / R / D Date:
By (stamp): Kind of work: I / S / R / D Date:	By (stamp): Kind of work: I / S / R / D Date:	By (stamp): Kind of work: I / S / R / D Date:
By (stamp): Kind of work: I / S / R / D Date:	By (stamp): Kind of work: I / S / R / D Date:	By (stamp): Kind of work: I / S / R / D Date:
By (stamp): Kind of work: I / S / R / D Date:	By (stamp): Kind of work: I / S / R / D Date:	By (stamp): Kind of work: I / S / R / D Date:

VERMEIREN GROUP
Vermeirenplein 1 / 15
2920 Kalmthout
BE

website: www.vermeiren.com

VERMEIREN
we care for you