User manual

MANUEL D'UTILISATION
GEBRUIKSAANWIJZING
GEBRAUCHSANWEISUNG
MANUALE DI ISTRUZIONI
MANUAL DE INSTRUCCIONES
INSTRUKCJA OBSŁUGI
NÁVOD K OBSLUZE

Grace



CE

VERMEIREN

EN

Instructions for specialist dealer

This instruction manual is part and parcel of the product and must accompany every product sold.

Version: E, 2026-11

All rights reserved, including translation.

FR

Instructions pour les distributeurs

Ce manuel d'instructions fait partie du produit et doit accompagner chaque produit vendu.

Version : E, 2026-11

Tous droits réservés, y compris la traduction.

NL

Instructies voor de vakhandelaar

Deze handleiding is deel van het product en dient bij iedere product te worden geleverd.

Versie: E, 2026-11

Alle rechten, inclusief vertaling, voorbehouden.

DE

Hinweise für den Fachhändler

Diese Gebrauchsanweisung ist Bestand-teil des Produkts und ist bei jeder Produkts auszuhändigen.

Version: E, 2026-11

Alle Rechte, auch an der Übersetzung, vorbehalten.

IT

Istruzioni per il rivenditore

Il presente Manuale di istruzioni è parte integrante del prodotto e deve essere fornito assieme alla prodotto.

Versione: E, 2026-11

Tutti i diritti riservati (anche sulla traduzione).

ES

Instrucciones destinadas a los distribuidores especializados

El presente manual de instrucciones es parte integrante del producto y se debe adjuntar a todas las producto que se vendan.

Versión: E, 2026-11

Todos los derechos reservados, incluidos los de la traducción.

PL

Instrukcje dla wyspecjalizowanego sprzedawcy

Niniejsza instrukcja obsługi jest nieodłączną częścią produktu i musi być dołączona do każdego sprzedawanego produktu.

Wersja: E, 2026-11

Wszelkie prawa zastrzeżone, łącznie z tłumaczeniem.

CS

Pokyny pro specializovaného prodejce

Tento návod k obsluze je součástí dodávky a musí být součástí každého prodaného produktu.

Verze: E, 2026-11

Všechna práva vyhrazena, včetně překladu.

Shower bench Grace

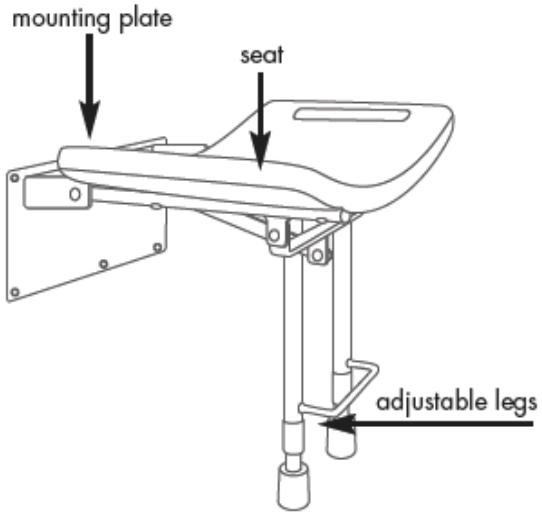

1 Upon delivery

Unpack your product and verify if the delivery is complete. Following items should be included:

- 1 foldable shower bench
- 6 screws
- 6 wall plugs
- Manual

Verify your product for transport damage. If you find any damages after delivery, contact the transporter.

2 Mounting the shower bench

⚠ CAUTION Risk of injuries

- Make sure that the shower bench is mounted securely to the wall. Check the fixation on a regular basis.
- Be sure that there are no electrical cables or other tubes in the mounting area of the shower bench.
- The plugs delivered with the product are suitable for concrete walls or full brick walls. For other types of walls, please inquire about the correct type of mounting equipment.

To install Grace:

1. Set the leg and rail height before securing the mounting plate to the wall. Ensure that both legs are of the same height.
   To adjust the height, grab the horseshoe clip between forefinger and thumb and pull it out. Slide the leg out to the desired position and push the clipfirmly back into the hole.
2. Mark the fixation holes on the wall.
3. Drill holes in the wall.
4. Mount the plugs.
5. Place the mounting plate against the wall.
6. Place the screws and fasten firmly.

If you have any doubts, do not hesitate to contact a professional to install Grace for you.

3 Using the bathroom bar

⚠ CAUTION Risk of burns

- Be careful when using in extreme hot or cold environments (sunshine, extreme cold, saunas, etc.).
- If you notice any defects, refrain from using Grace.
- Be careful with your fingers when you fold away the shower bench.

The maximum user weight for the shower bench is 130 kg.

4 Maintenance

Grace can be cleaned and disinfected with normal household products. Avoid using abrasive cleaning products that can cause discoloration.

The high quality of the surface layer guarantees optimal protection against corrosion. If the outer coat is damaged by scratching or in some other way, get your specialist dealer to repair the affected surface.

4.1 Expected lifespan

The shower bench is designed to have an average lifespan of 5 years.

5 Technical specifications

Brand	**Vermeiren**
Type	**Shower chair**
Model	**Grace**
Width	480 mm
Depth	410 mm
Height	420 mm – 530 mm
Folded depth	165 mm
Seat height	370 mm – 480 mm
Seat width	480 mm
Seat depth	280 mm
Patient weight	**max. 130 kg**
We reserve the right to introduce technical changes. Measurement tolerance +/- 15 mm / 1,5 kg	

Grace - Siege de douche rabattable

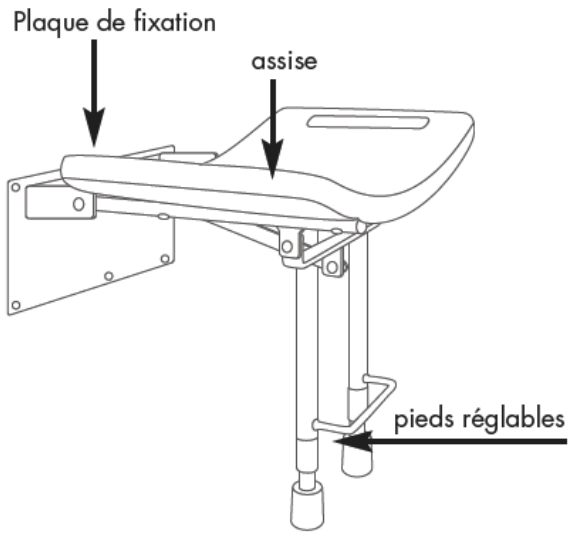

1 Lors de la livraison

Déballez le produit et contrôlez si la livraison est complète. Se trouvent dans le paquet:

- 1 siège de douche pliable
- 6 vis
- 6 chevilles
- Manuel d'instructions

Inspectez soigneusement l'expédition afin de vous assurer que le transport n'ait occasionné aucun dommage. S'il s'avère que votre produit présente un défaut, prenez contact avec le transporteur.

2 Montage du banc de douche

⚠ ATTENTION Risque de blessures

- Vérifiez que le banc de douche est correctement fixé sur le mur. Vérifiez régulièrement la fixation.
- Assurez-vous qu'il n'y ait pas de câble électrique ou d'autres tubes à l'endroit où vous allez installer votre banc de douche.
- Les chevilles livrées avec le produit conviennent pour les murs en béton ou les murs en briques pleines. Pour d'autres types de murs, veuillez-vous renseigner sur le type de matériel de montage approprié.

Pour installer Grace:

1. Réglez la hauteur de votre siège avant de fixer le plaque de fixation au mur. Assurez vous que les deux pieds sont à la même hauteur.
2. Pour ajuster la hauteur du siège, retirez le clip en fer. Glissez et réglez le pied à la hauteur souhaitée et replacez le clip en fer.
3. Marquez l'emplacement correct de la visserie sur le mur.
4. Percez les trous nécessaires.
5. Montez les chevilles.
6. Placez la plaque de montage au mur.
7. Placez les vis et fixez-les fermement.

Si vous avez le moindre doute, contactez un professionnel pour l'installation de votre Grace.

3 Utiliser la barre d'appui

⚠ ATTENTION Risque de blessures, brûlures

- Soyez prudents lorsque vous utilisez ce produit dans des environnements chauds ou froids (soleil, froid extrême, saunas, etc.).
- Si vous notez n'importe quel défaut, abstenez-vous d'utiliser Grace.
- Attention à vos doigts lorsque vous rabattez le siège contre le mur.

Le poids maximum de l'utilisateur pour le banc de douche est de 130 Kg.

4 Entretien

Grace peut être nettoyé et désinfecté avec des produits ménagers d'entretien. Evitez l'utilisation de produits agressifs ou abrasifs qui pourraient causer une décoloration du produit.

La grande qualité de la couche de surface garantit une protection optimale contre la corrosion. Si la couche externe est endommagée par une rayure ou autre, faites réparer la surface concernée par votre distributeur.

4.1 Durée de vie attendue

Le siège de douche est conçu pour avoir une durée de vie moyenne de 5 ans.

5 Spécifications techniques

Marque	**Vermeiren**
Type	**Banc de douche**
Modèle	**Grace**
Largeur	480 mm
Profondeur	410 mm
Hauteur	420 mm – 530 mm
Profondeur plié	165 mm
Hauteur d'assise	370 mm – 480 mm
Largeur d'assise	480 mm
Profondeur du siège	280 mm
Poids des patients	**Max. 130 kg**
Nous nous réservons le droit d'apporter des modifications techniques. Tolérance de mesure +/- 15 mm / 1,5 kg	

Douchezit Grace

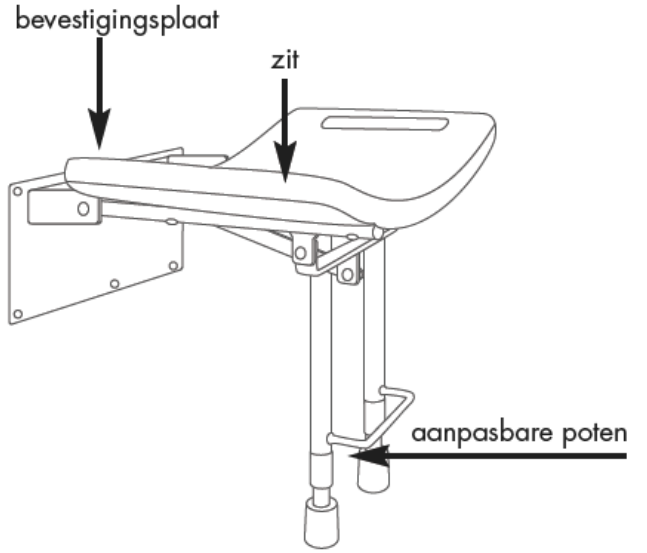

1 Bij levering

Pak het product uit en controleer of de levering volledig is. In het pakket zitten:

- 1 opklapbare douchezit
- 6 schroeven
- 6 muurpluggen
- Handleiding

Controleer de zending zorgvuldig op transportschade. Wanneer blijkt dat uw product een defect vertoont, neem dan contact op met de transporteur.

2 De douchezit installeren

⚠ VOORZICHTIG Gevaar voor letsel

- Zorg ervoor dat de douchezit goed bevestigd is aan de muur. Controleer regelmatig de bevestiging.
- Zorg ervoor dat zich geen elektrische kabels of andere buizen in de montageruimte van de douchezit bevinden.
- De pluggen die met het product geleverd worden, zijn geschikt voor betonnen of volle stenen muren. Laat u voor andere soorten muren informeren over het correcte bevestigingsmateriaal.

Om Grace te installeren:

1. Zet de hoogte van de poten correct alvorens de plaat te bevestigen aan de muur. Zorg ervoor dat beide poten van gelijke lengte zijn.
   Om de hoogte van de poten aan te passen: neem de U-vormige clip vast tussen duim en wijsvinger en trek uitwaarts. Schuif de poot tot de gewenste lengte uit en plaats de U-vormige clip terug.
2. Duid de montage-gaten aan op de muur.
3. Boor gaten in de muur.
4. Plaats de pluggen.
5. Plaats de bevestigingsplaat tegen de muur.
6. Plaats de schroeven en draai stevig aan.

Indien u ergens over twijfelt, aarzel dan niet om een professioneel persoon te contacteren om Grace voor u te installeren.

3 De badkamergreep gebruiken

⚠ VOORZICHTIG Gevaar voor letsel, brandwonden

- Wees voorzichtig bij het gebruik in extreem warme of koude omgevingen (zon, extreme kou, sauna's, enz.).
- Gebruik Grace niet indien u enig defect opmerkt.
- Opgelet voor de vingers tijdens het opklappen.

Het maximale gebruikersgewicht voor de douchezit is 130 kg.

4 Onderhoud

Grace kan gereinigd en gedesinfecteerd worden met normale huishoudelijke producten. Gebruik geen agressieve producten die beschadigingen kunnen veroorzaken.

Door de hoogwaardige oppervlakte-behandeling is een optimale corrosie-bescherming gegarandeerd. Wanneer de buitenste coating door krassen e.d. is beschadigd, laat deze dan door uw vakhandelaar repareren.

4.1 Verwachte levensduur

De douchezit is ontwikkeld voor een gemiddelde levensduur van 5 jaar.

5 Technische gegevens

Merk	**Vermeiren**
Type	**Douchestoel**
Model	**Grace**
Breedte	480 mm
Diepte	410 mm
Hoogte	420 mm – 530 mm
Gevouwen diepte	165 mm
Zithoogte	370 mm – 480 mm
Zitbreedte	480 mm
Zitdiepte	280 mm
Patiënten gewicht	**max. 130 kg**
We behouden ons het recht voor om technische wijzigingen te introduceren. Meettolerantie, +/- 15 mm / 1,5 kg	

DE

Duschhocker Grace

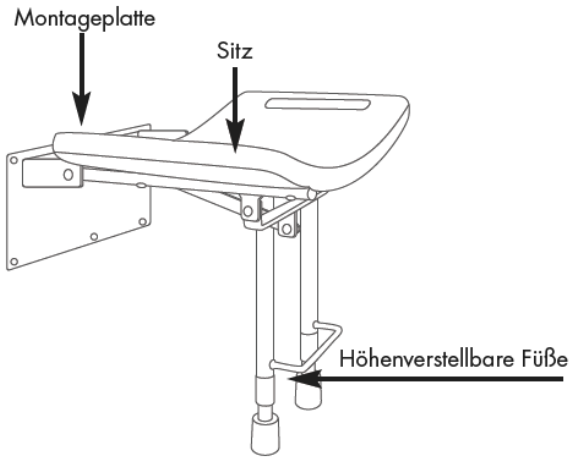

1 Bei Lieferung

Packen Sie Ihr Produkt aus und kontrollieren Sie, ob die Lieferung vollständig ist. Die folgenden Teile sind im Lieferumfang enthalten:

- 1 klappbarer Duschhocker
- 6 Schrauben
- 6 Dübel
- Handbuch

Prüfen Sie die Sendung sorgfältig auf Transportschäden. Sollten Sie nach der Auslieferung Schäden feststellen, wenden Sie sich an den Frachtführer.

2 Montage des Duschhockers

⚠ VORSICHT Verletzungsgefahr

- Prüfen Sie, dass der Duschhockers sicher und fest an der Wand verschraubt sind. Überprüfen Sie die Fixierung regelmäßig.
- Stellen Sie sicher, dass keine Kabel oder Rohre an den Bohrstellen vorhanden sind.
- Die mit dem Produkt gelieferten Stopfen sind für Betonwände oder Vollziegelwände geeignet. Bei anderen Wandtypen erkundigen Sie sich bitte nach der richtigen Art der Montageausrüstung.

Installation Grace:

1. Legen Sie vor Befestigung der Montageplatte an der Wand die Sitzhöhe des Hockers fest. Achten Sie darauf, dass beide Füße auf gleiche Höhe eingestellt sind.
   Für die Höheneinstellung der Füße ziehen Sie die „Hufeisenklammern“ heraus. Stellen Sie die Füße auf die gewünschte Position ein und sichern sie diese, indem Sie die Klammern in die entsprechende Bohrung sicher eindrücken.
2. Markieren Sie die Bohrposition für die Verschraubungen.
3. Bohren Sie die benötigten Löcher in die Wand.
4. Setzen Sie die Dübel in die Bohrlöcher ein.
5. Setzen Sie die Montageplatte auf die gewünschte Position auf.
6. Setzen Sie die Schrauben ein und ziehen Sie sie fest an.

Sollten Sie unsicher bei der Montage sein, ziehen Sie einen Fachmann zur Montage hinzu.

3 Verwenden des Haltegriffs

⚠ VORSICHT Verletzungsgefahr

- Achten Sie darauf, dass Sie den Handgriff keinen extremen Temperaturen aussetzen (Sonnenschein, extreme Kälte, Sauna etc.).
- Bei Schäden ist Grace nicht zu nutzen.
- Achten Sie beim Einklappen des Duschhockers auf Ihre Finger.

Das maximale Benutzergewicht für den Duschhocker beträgt 130 kg.

4 Wartung

Zur Reinigung des Duschhocker Grace sind nur handelsübliche Haushaltsreiniger zu nutzen. Vermeiden Sie aggressive Reiniger, da sonst Verfärbungen auftreten können.

Durch die hochwertige Lackierung wird ein optimaler Korrosionsschutz gewährleistet. Falls die Lackierung durch Kratzer oder ähnliches beschädigt wird, sollten Sie einen Fachhändler aufsuchen, um die betroffene Oberfläche instand setzen zu lassen.

4.1 Erwartete Lebensdauer

Der Duschhocker ist für eine durchschnittliche Lebensdauer von 5 Jahren ausgelegt.

5 Technische Daten

Hersteller	**Vermeiren**
Typ	**Duschstuhl**
Modell	**Grace**
Breite	480 mm
Tiefe	410 mm
Höhe	420 mm – 530 mm
Falt-Tiefe	165 mm
Sitzhöhe	370 mm – 480 mm
Sitzbreite	480 mm
Sitztiefe	280 mm
Tragfähigkeit	**max. 130 kg**
Technische Änderungen vorbehalten. Maßtoleranz +/- 15 mm / 1,5 kg	

Seggiolino da doccia Grace

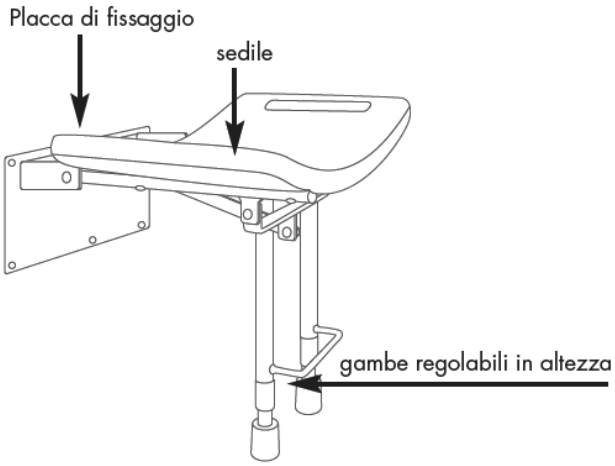

1 Alla consegna

Disimballare il prodotto e verificare che sia completo. Devono essere presenti le parti seguenti:

- 1 seggiolino da doccia pieghevole,
- 6 viti di fissaggio
- 6 fischer per il muro
- Manuale

Verificare che il prodotto non presenti danni dovuti al trasporto. Se si rilevano danni dopo la consegna, mettersi in contatto con il proprio fornitore.

2 Montaggio del seggiolino da doccia

⚠ ATTENZIONE Rischio di lesioni

- Assicurarsi che il seggiolino sia fissato saldamente ed in totale sicurezza. Controllate il fissaggio.
- Assicurarsi che non ci siano cavi elettrici o altri tubi nelle zona in cui montare il seggiolino da doccia.
- I tasselli forniti con il prodotto sono adatti per pareti in calcestruzzo o muri in mattoni pieni. Per altri tipi di pareti, informarsi sul tipo corretto di attrezzatura di montaggio.

Per posizionare Grace:

1. Regolate l'altezza prima di fissare il pannello al muro ed assicuratevi che entrambe le gambe abbiano la stessa altezza.
   Per regolare l'altezza afferrare la barra a ferro di cavallo e tirare verso l'esterno. Far scorrere la gamba fino alla posizione desiderata e riposizionare il bottoncino nell'apposito foro.
2. Segnare la posizione corretta dei fori della maniglia sul muro.
3. Praticare fori nel muro.
4. Montare le spine nei fori.
5. Posizionare la piastra di montaggio contro il muro.
6. Posizionare le viti e fissarle saldamente.

Se avete dei dubbi contattate un professionista.

IT

3 Utilizzo della maniglia per il bagno

⚠ ATTENZIONE Rischio di lesioni, ustioni

- Prestare attenzione durante l'uso in ambienti caldi o freddi (esposizione al sole, freddo estremo, sauna, ecc.).
- Se notate qualsiasi difetto non utilizzate Grace.
- Fate attenzione a non schiacciarvi le dita quando ripiegate il seggiolino.

Il peso massimo dell'utente per il seggiolino da doccia è 130 kg.

4 Manutenzione

Grace può essere pulita e disinfettate con un prodotto di pulizia normale per la casa. Evitate l'utilizzo di prodotti di pulizia aggressivi che possono causare scolorimento delle maniglie.

La qualità elevata del trattamento superficiale garantisce una protezione ottimale contro la corrosione. Se il rivestimento esterno è danneggiato da rigature o in altri modi, far riparare la superficie dal rivenditore.

4.1 Durata di vita prevista

Il seggiolino da doccia è progettato per una durata media di 5 anni.

5 Dati tecnici

Produttore	**Vermeiren**
Tipo	**Seggioline da doccia**
Modello	**Grace**
Larghezza	480 mm
Profondità	410 mm
Altezza	420 mm – 530 mm
Profondità ripiegata	165 mm
Altezza del sedile	370 mm – 480 mm
Larghezza del sedile	480 mm
Profondità del sedile	280 mm
Peso del paziente	**max. 130 kg**
La casa produttrice si riserva il diritto di apportare modifiche tecniche. Tolleranza +/- 15 mm / 1,5kg	

ES

Banco de ducha Grace

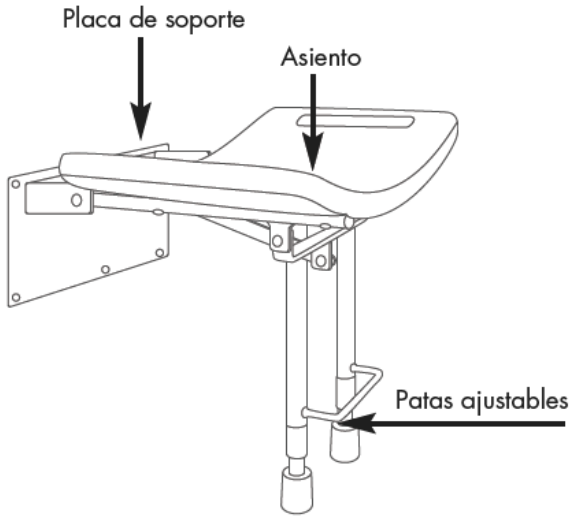

1 Entrega

Desembalar el producto y verificar que la entrega está completa. Las siguientes piezas vienen incluidas en la entrega:

- 1 banco de ducha plegable
- 6 tornillos
- 6 tacos de pared
- un manual

Compruebe que el producto no haya sufrido daños durante el transporte. Si detectase algún defecto en el producto, contacte con el transportista.

2 Montaje del banco de ducha

⚠ PRECAUCIÓN Riesgo de lesiones

- Compruebe que el banco de ducha esté bien montadas en la pared. Compruebe la fijación de forma regular.
- Asegúrese de que no haya cables eléctricos o tubos en el área de montaje del banco de ducha.
- El material suministrado con la barra es adecuado para muros de hormigón o paredes de ladrillo. Para otros tipos de paredes, consulte sobre el tipo correcto de equipo de montaje

Para instalar la barra Grace:

1. Fije la altura de las patas y el riel antes de asegurar la placa de soporte en la pared. Asegúrese de que ambas patas están a la misma altura.
   Para ajustar la altura, sujete el gancho en forma de herradura con el dedo índice y el pulgar, y tire de él. Deslice la pata hasta la posición deseada y coloque de nuevo el gancho en su orificio.
2. Marque los agujeros de fijación en la pared.
3. Perfore los agujeros necesarios en la pared.
4. Monte los tacos de pared.
5. Coloque la placa de montaje en la posición deseada contra la pared.
6. Coloque los tornillos y apriete firmemente.

Si tiene alguna duda, póngase en contacto con un técnico profesional para que la instale por usted.

3 Uso de la barra de baño

⚠ PRECAUCIÓN Riesgo de lesiones, quemaduras

- Tenga cuidado cuando circule por entornos calientes o fríos (luz solar, frío extremo, saunas, etc.).
- Compruébelo con regularidad y, si encuentra algún defecto, no utilice Grace.
- Tenga cuidado con los dedos cuando pliegue el banco de ducha.

El peso máximo del usuario del banco de ducha es de 130 kg.

4 Mantenimiento

Grace puede limpiarse y desinfectarse con productos domésticos normales. No utilice sustancias agresivas que puedan dañar los colores.

La alta calidad de los acabados de las superficies garantiza una protección óptima contra la corrosión. Si el revestimiento exterior presenta arañazos u otros daños, pida a su distribuidor especializado que repare la superficie afectada.

4.1 Vida útil prevista

El banco de ducha está diseñada para un promedio de vida útil de 5 años.

5 Datos técnicos

Fabricante	**Vermeiren**
Tipo	**Silla de ducha**
Modelo	**Grace**
Anchura	480 mm
Profundidad	410 mm
Altura	420 mm – 530 mm
Profundidad plegada	165 mm
Altura del asiento	370 mm – 480 mm
Anchura del asiento	480 mm
Profundidad del asiento	280 mm
Peso del paciente	**máx. 130 kg**
Nos reservamos el derecho a aplicar modificaciones técnicas. Tolerancia de la medida +/- 15 mm / 1,5 kg	

Ławeczka prysznicowa Grace

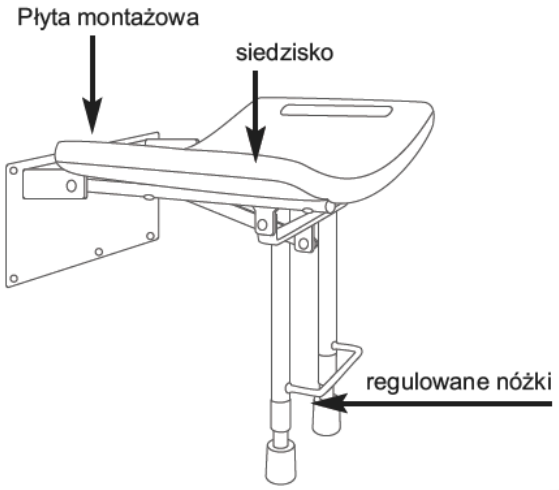

1 Przy dostawie

Dostarczony produkt należy rozpakować i sprawdzić, czy zawiera wszystkie elementy. W zestawie powinny znajdować się:

- 1 składana ławeczka prysznicowa
- 6 wkrętów montażowych
- 6 kołków montażowych
- Instrukcja obsługi

Sprawdź, czy produkt nie został uszkodzony podczas transportu. W przypadku stwierdzenia jakichkolwiek uszkodzeń po dostawie skontaktować się z firmą transportową.

2 Mocowanie ławeczki prysznicowej

⚠ PRZESTROGA Ryzyko obrażeń

- Sprawdź czy ławeczka prysznicowa jest zamontowany poprawnie do ściany. Regularnie sprawdzaj mocowanie.
- Upewnij się , że w miejscu montażu ławeczki prysznicowej nie ma żadnych przewodów elektrycznych ani rur.
- Kołki dostarczone wraz z produktem nadają się do ścian betonowych lub wykonanych z pełnej cegły. Dla innych typów ściany użyj odpowiedniego typu materiałów.

Aby zainstalować Grace:

1. należy ustawić odpowiednią długość nóżek i wysokość siedziska przed zamontowaniem płyty montażowej do ściany. Upewnij się, że obie nóżki są tej samej wysokości.
   Aby wyregulować długość nóżki należy przycisnąć klips następnie wyciągnąć ją na odpowiednią długość tak aby klips wskoczył mocno w otwór.
2. Zaznacz na ścianie punkty mocowania.
3. Wywierć otwory w ścianie.
4. Zamontuj kołki.
5. Przyłóż płytę montażową do ściany.
6. Umieść śruby i mocno dokręć.

Należy korzystać z materiałów instalacyjnych, które są dostarczane w komplecie z uchwytem Grace.

3 Korzystanie z uchwytu łazienkowego

⚠ PRZESTROGA Ryzyko obrażeń, poparzenia

- Należy zachować ostrożność podczas dotykaniu w bardzo wysokich i niskich temperaturach (na ostrym słońcu, mrozie, w saunie itp.)
- W przypadku wystąpienia wad, należy powstrzymać się przed używaniem Grace.
- Należy zachować szczególną ostrożność uważać na palce przy składaniu ławeczki.

Maksymalna waga użytkownika ławeczki prysznicowej wynosi 130 kg.

4 Konserwacja

Uchwyty Grace można czyścić i dezynfekować za pomocą zwykłych domowych środków czyszczących. Należy unikać stosowania żrących substancji, które mogą powodować przebarwienia.

Wysoka jakość warstwy wierzchniej zapewnia optymalną ochronę przed korozją. W przypadku uszkodzenia warstwy wierzchniej poprzez zadrapanie lub w inny sposób należy zlecić wyspecjalizowanemu sprzedawcy naprawę powierzchni.

4.1 Przewidziany czas życia

Ławeczka prysznicowa została zaprojektowana z myślą o użytkowaniu go przez średnio 5 lat.

5 Informacje techniczne

Producent	**Vermeiren**
Typ	**Siedzisko prysznicowe**
Model	**Grace**
Szerokość	480 mm
Głębokość	410 mm
Wysokość	420 mm – 530 mm
Głębokość po złożeniu	165 mm
Wysokość siedziska	370 mm – 480 mm
Szerokość siedziska	480 mm
Głębokość siedziska	280 mm
Obciążenie	**max. 130 kg**
Producent zastrzega sobie prawo do wprowadzania zmian parametrów technicznych. Tolerancja pomiaru +/- 15 mm / 1,5 kg	

Sprchové sedátko Grace

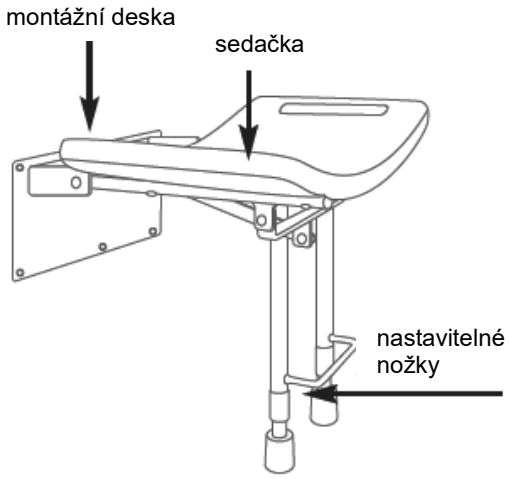

CS

1 Při dodávce

Vybalte Váš produkt a ověřte, zda je dodávka kompletní. Balení obsahuje následující položky:

- 1 skládací sprchové sedátko
- 6 šroubů
- 6 hmoždinek
- Návod k obsluze

Ověřte, že výrobek není poškozen přepravou. Zjistíte-li při dodávce jakékoli škody, obraťte se na dopravce.

2 Montáž sprchového sedátka

⚠ POZOR Nebezpečí zranění

- Ujistěte se, že je sprchové sedátko bezpečně připevněno ke zdi. Pravidelně kontrolujte připevnění.
- Ujistěte se, že montážní plochou sprchového sedátka nevedou žádné elektrické kabely nebo jiné trubky.
- Hmoždinek dodávané s výrobkem jsou vhodné pro betonové nebo cihlové zdi. U ostatních typů stěn se obraťte na vašeho odborného prodejce na správný typ montážního materiálu.

Instalace Grace:

1. Před zajištěním montážní desky ke stěně nastavte výšku nožek a vedení. Zajistěte, aby byly obě nohy ve stejné výšce.
   Pro seřízení výšky uchopte podkovovou svorku ukazováčkem a palcem a vytáhněte ji. Vysuňte nožku do požadované polohy a zatlačte svorku zpět do otvoru.
2. Označte upevňovací otvory na zdi.
3. Vyvrtejte otvory ve zdi.
4. Vložte hmoždinky.
5. Umístěte montážní desku proti zdi.
6. Našroubujte šrouby a pevně je utáhněte.

Máte-li jakékoli pochybnosti, neváhejte pro instalaci Grace kontaktovat profesionála.

3 Použití koupelnového madla

⚠ POZOR Nebezpečí zranění, popálení

- Dbejte zvýšené opatrnosti při použití v extrémně teplém nebo chladném prostředí (sluneční svit, extrémní chlad, sauny atd.).
- Pokud si všimnete jakýchkoli závad, nepoužívejte Grace.
- Při vyklápění sprchového sedátka dejte pozor na prsty.

Maximální hmotnost uživatele sprchového sedátka je 130 kg.

4 Údržba

Grace lze čistit a dezinfikovat běžnými výrobky pro domácnost. Nepoužívejte abrazivní čisticí prostředky, které mohou způsobit změnu barvy.

Vysoká kvalita povrchové vrstvy zaručuje optimální ochranu proti korozi. Pokud je vnější povrch poškozen poškrábáním nebo jiným způsobem, požádejte svého odborného prodejce o opravu zasaženého povrchu.

4.1 Životnost výrobku

Sprchové sedátko je navrženo tak, aby mělo průměrnou životnost 5 let.

5 Technické údaje

Značka	**Vermeiren**
Typ	**Koupelnová židle**
Model	**Grace**
Šířka	480 mm
Hloubka	410 mm
Výška	420 mm – 530 mm
Složená hloubka	165 mm
Výška sedáku	370 mm – 480 mm
Šířka sedáku	480 mm
Hloubka sedáku	280 mm
Hmotnost pacienta	**max. 130 kg**
Vyhrazujeme si právo provádět technické změny. Měřicí tolerance ±15 mm / 1,5 kg	

Service registration form

This product (name): ……..

was inspected (I), serviced (S), repaired (R) or disinfected (D):

By (stamp): Kind of work: I / S / R / D Date:	By (stamp): Kind of work: I / S / R / D Date:	By (stamp): Kind of work: I / S / R / D Date:
By (stamp): Kind of work: I / S / R / D Date:	By (stamp): Kind of work: I / S / R / D Date:	By (stamp): Kind of work: I / S / R / D Date:
By (stamp): Kind of work: I / S / R / D Date:	By (stamp): Kind of work: I / S / R / D Date:	By (stamp): Kind of work: I / S / R / D Date:
By (stamp): Kind of work: I / S / R / D Date:	By (stamp): Kind of work: I / S / R / D Date:	By (stamp): Kind of work: I / S / R / D Date:
By (stamp): Kind of work: I / S / R / D Date:	By (stamp): Kind of work: I / S / R / D Date:	By (stamp): Kind of work: I / S / R / D Date:

VERMEIREN GROUP
Vermeirenplein 1 / 15
2920 Kalmthout
BE

website: www.vermeiren.com

VERMEIREN
we care for you