DIETZ GROUP

SHAPING LIFE



VOLLE SELBSTBESTIMMUNG.
DEINE ALLTAGSHYGIENE.
UNSERE BAD- & WC-HILFEN.

Hygiene mit Komfort – made in Germany.

Es ist die Atmosphäre persönlicher Intimität, die das Badezimmer für uns zu einem ganz besonderen Raum macht. Die Momente der Körperpflege, die ganz uns selbst gehören.

Die DIETZ GROUP setzt sich dafür ein, diese Selbstbestimmtheit auch für Menschen aufrecht zu erhalten, die aufgrund körperlicher Einschränkungen eigentlich auf begleitende Hilfe bei der Alltagshygiene angewiesen sind.

Mit der Entwicklung intelligenter, bedarfsgerecht anpassbarer Hilfsmittel für Bad & WC – **made in Germany** – unterstützen wir Dich dabei, Deine tägliche Körperpflege bestmöglich eigenständig zu verrichten.

Der Einsatz innovativer Materialien, wie die **antimikrobielle Produkttechnologie »B-protect«** gestalten den täglichen Schutz für Dich noch einfacher und sicherer. Die hohe Wirksamkeit wurde in mehr als 2.000 Anwendungen erfolgreich durch unabhängige Institute nach ISO 22196 und ISO 21702 getestet.

Das Resultat ist ein deutliches **Plus an Hygiene.** Willkommen im Bad!

DIETZ GmbH

Reutäckerstraße 12
76307 Karlsbad
DEUTSCHLAND
info@dietz-group.de
www.dietz-group.com

Druckfehler, Irrtümer und Preis- oder Produktänderungen vorbehalten.
Nachdruck, auch auszugsweise, nur mit schriftlicher Genehmigung.
© DIETZ GmbH, 76307 Karlsbad
REF W03006 | Stand 06/2026 V07



Achte auf dieses Siegel.

Es garantiert Dir durch den Einsatz der bewährten **Produkttechnologie »B-protect«** das Plus an Hygiene.

Meine Formel für die optimale Hygiene.

Die innovative **Produkttechnologie »B-protect«**. Made in Germany.

Sich gepflegt zu fühlen bedeutet, sich wohl in seiner Haut zu fühlen. Mehr noch: Eine regelmäßige Körperhygiene trägt entscheidend dazu bei, die eigene Gesundheit zu schützen. Doch gerade im Badezimmer begünstigen eine erhöhte Raumtemperatur und eine hohe Luftfeuchtigkeit die Entstehung gesundheitsschädlicher Bakterien.

Der Einsatz innovativer Materialien wie der antimikrobiellen Produkttechnologie **»B-protect«** sorgt für einen täglichen Oberflächenschutz.

Als integriertes Additiv reduziert sie nachweislich und signifikant die mikrobielle Belastung auf der Produktoberfläche und hemmt das Wachstum schädlicher Bakterien, Viren und Pilze, darunter MRSA oder SARS-CoV-2. So trägt sie über die gesamte Nutzungsdauer hinweg zu einem Plus an Hygiene bei.

Der verwendete Wirkstoff ist ein Silberbiozid. Seine antimikrobielle Wirkung wurde in mehr als 2.000 Anwendungen erfolgreich durch unabhängige Institute nach ISO 22196 und ISO 21702 getestet. Das Resultat ist ein deutliches **Plus an Hygiene.**

Effektiv gegen MRSA und SARS-CoV-2

Additive verringern deutlich die Belastung der Produktoberfläche mit MRSA oder SARS-CoV-2

Hohe Effizienz

Nach 24 Stunden Reduktion von > 99 % der Krankheitserreger

Hygienische Langzeitwirkung

»B-protect« bleibt über die gesamte Nutzungsdauer eines Produkts wirksam

KANJO Badewannenlifter

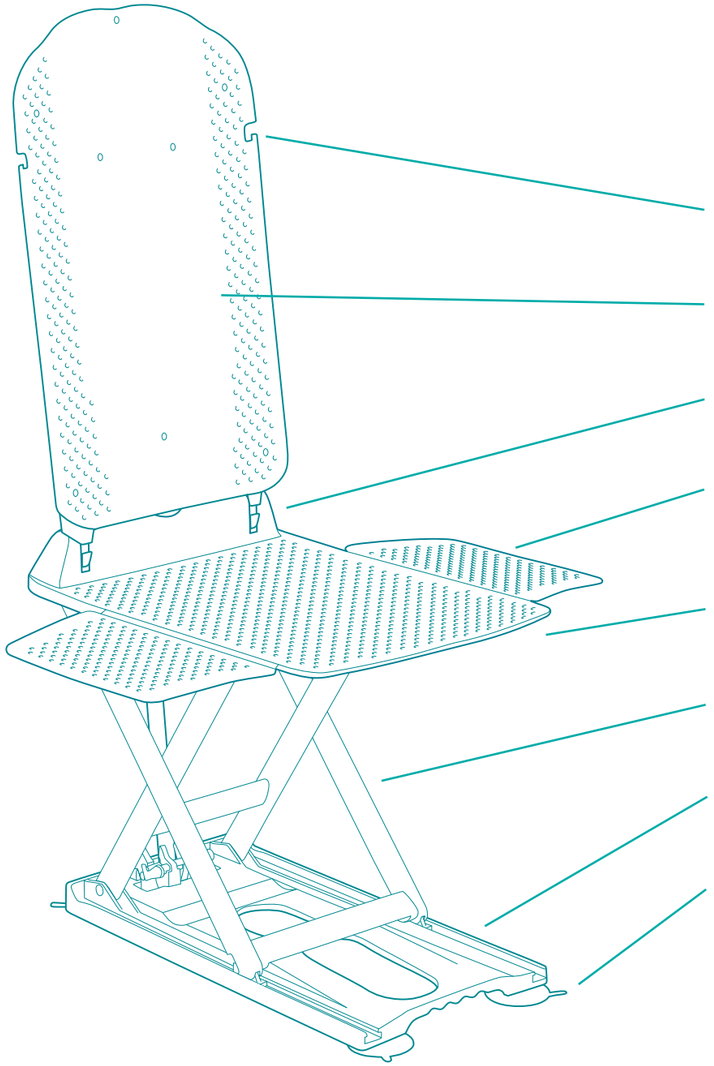

Beidseitige Aussparungen zur Aufnahme der Handsteuerung

Rückenlehne stufenlos absenkbar bis 40°

Leistungsstarker Motor für sanftes Heben und Senken

Seitenklappen erleichtern den Einstieg von außerhalb der Badewanne

Softtouch-Oberfläche für ein angenehmes Hautgefühl

Extrem belastbare Hubschere (bis 140 kg, XL bis 170 kg)

Bodenplatte (530 x 220 mm) für alle gängigen Badewannen geeignet

Hohe Stabilität durch kräftige, selbstentlüftende Saugnäpfe



Optimale Hygiene – wohltuende Entspannung.

Ein Bad in der Badewanne zu nehmen bedeutet für viele Menschen wohltuende Körperpflege und Entspannung. Personen mit körperlichen Einschränkungen fällt das Ein- und Aussteigen jedoch oft schwer.

Mit dem »KANJO« Badewannenlifter wird das Bad wieder zu einem entspannten Wohlfühlmoment. Die standardmäßig vorhandenen Seitenklappen erleichtern den Ein- und Ausstieg.

Ergonomisch geformte Sitz- und Rückenflächen sowie die wahlweise zu ergänzenden Sitzbezüge garantieren eine bestmöglich komfortable Ruheposition.

KANJO Badewannenlifter

Maximaler Komfort in mehreren Varianten.

Der »KANJO« wird in der Leistungsklasse **Eco** oder, mit deutlich mehr Leistung, als **Power** angeboten.

Außerdem ist der Badewannenlifter mit der antimikrobiellen **»B-protect« Produkttechnologie** oder als XL-Variante mit einer Belastbarkeit bis 170 kg erhältlich.

Handsteuerung »Power«

- 4-Zellen Lithium-Ionen-Akku
- Schnellladetechnologie (1 h Ladezeit)
- Höchste Kapazität: 7 Zyklen bei 140 kg
- Ultimative Schaltnetzteil-Technologie
- Fahrgeschwindigkeit: 30 – 40 % höher als vergleichbare Modelle



Drehhilfen

Der Drehteller wird einfach auf den Sitz des Badewannenlifters gelegt. Man nimmt von außerhalb der Badewanne die Sitzpositon ein, hebt die Beine an und senkt sie nach einer Drehung bequem in die Wanne und wieder zurück.

Produkteigenschaften

- Bezug Blau
- Durchmesser 320 mm
- Max. Belastbarkeit 140 kg
- Gewicht 1,1 kg

Dreh- und Übersetzhilfen

Der Drehteller gleitet bei dieser Dreh- und Übersetzhilfe auf einer flexiblen Transferschiene zwischen Badewannenrand und Badenwannenlifter, was das Einsteigen in die Wanne nochmals einfacher und sicherer macht.

Produkteigenschaften

- Bezug Blau
- Länge x Breite 411 x 320 mm
- Max. Belastbarkeit 140 kg
- Gewicht 1,3 kg



KANJO B-protect



KANJO Eco / Power ohne Bezüge



KANJO XL (170 kg)

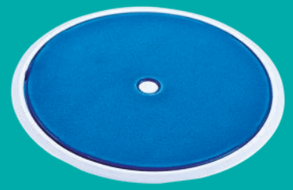

Drehhilfe Blau

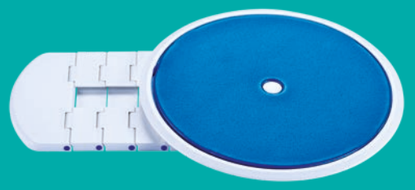

Dreh- und Übersetzhilfe Blau

TAYO Duschstuhl und -hocker

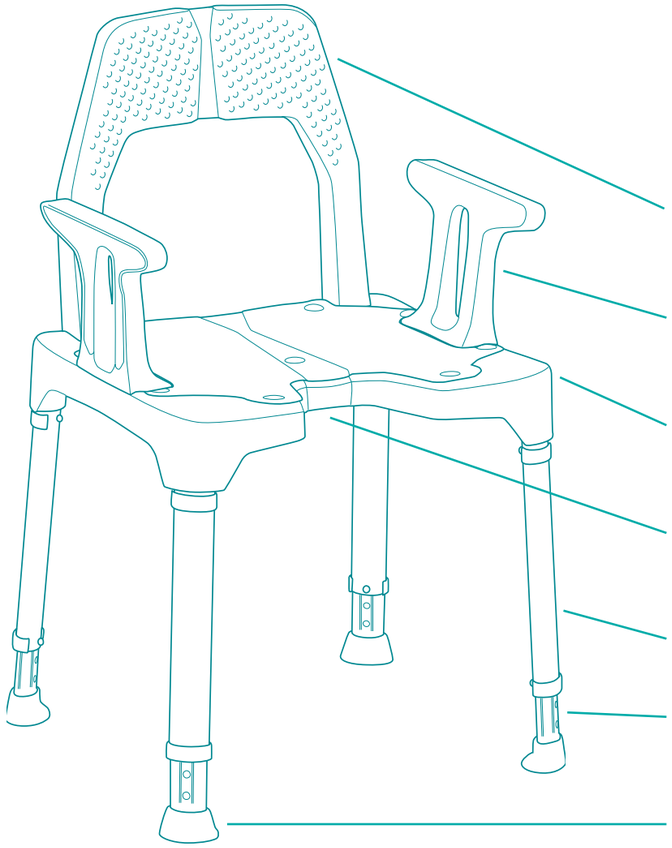

Sich verjüngende Rückenlehne
für mehr Bewegungsfreiheit

Ergonomisch geformte Armlehnen
für spürbar mehr Sitzkomfort

Softtouch-Oberfläche, angenehm
für die Haut und leicht zu reinigen

Großzügiger Hygieneausschnitt
vorn oder, durch Umstecken
der Rückenlehne, hinten

Stabile Beine aus Aluminium

Von 450 bis 600 mm
in sieben Stufen höhenverstellbar

Hohe Sicherheit und platzsparend,
dank nach innen geformter, rutschfester
Gummifüße

Intelligente Formgebung für maximale Flexibilität.

Die Duschhocker und Duschstühle der Serie **»TAYO«** überzeugen gleich durch eine ganze Reihe von durchdacht gestalteter Eigenschaften: Das modulare Stecksystem erlaubt eine einzigartig flexible Anpassbarkeit. Duschhocker und -stuhl lassen sich bedarfsgerecht durch Armlehnen ergänzen.

Durch einfaches Umstecken kann der Hygieneausschnitt wahlweise nach vorn oder nach hinten ausgerichtet werden. Bestmöglichen Komfort während der Anwendung schaffen die optionalen Sitzpads und Abdeckkappen für nicht verwendete Aussparungen.



TAYO Duschstuhl und -hocker

Kompakte Abmessungen.

Sämtliche Modelle der Serie »TAYO« sind mit baugleichen Beinen ausgestattet. Die innovativ geformten Gummifüße sind platzsparend nach innen ausgerichtet – das gewährleistet kompakte Außenabmessungen für das optimale Platzieren des Duschstuhls oder -hockers bei gleichzeitig erhöhter Rutschsicherheit.

Die speziell entwickelte schmutz- und wasserabweisende Softtouch-Oberflächenstruktur erleichtert die Reinigung und bietet bei der Anwendung einen sicheren Halt.

Optimale Bewegungsfreiheit.

Die stabile, sich nach oben hin verjüngende Rückenlehne gewährleistet sicheren Halt und zugleich optimale Bewegungsfreiheit für die Körperpflege im Schulter- und Achselbereich.

Höchster Sitzkomfort.

Die ergonomisch geformten Armlehnen garantieren großzügige Beinfreiheit. Weiche Abrundungen sorgen für höchsten Sitzkomfort.



Hautfreundliches **Sitzpolster** mit einer Aussparung über die das Wasser leicht abfließen kann.



Abdeckkappen, 2er-Set zur formschlüssigen Abdeckung nicht benötigter Aussparungen in der Sitzfläche.



TAYO B-protect Duschstuhl



TAYO Duschstuhl mit Armlehnen



TAYO Duschshocker mit Armlehnen



TAYO Duschhocker

TAYO Duschhocker, rund und dreieckig

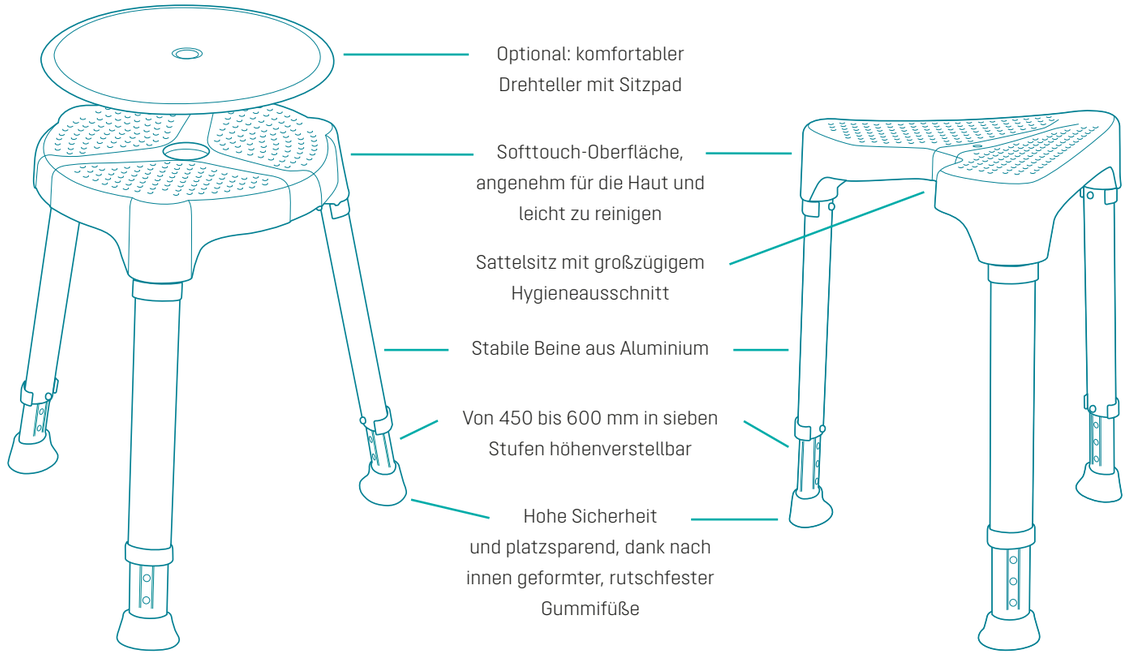

Die »TAYO« Duschhocker – platzsparend und komfortabel.

Die Duschhocker »TAYO« rund oder dreieckig überzeugen durch ein platzsparendes Design und bieten einen vielseitigen Einsatz – auch in kleineren Duschen. Die Standbeine lassen sich leicht montieren und können zudem auf Deine gewünschte Sitzhöhe eingestellt werden.

Die Duschhocker sind so eine zuverlässige Unterstützung bei der täglichen Körperhygiene.



TAYO Duschhocker, dreieckig

Kompakt und platzsparend.

Abgestimmt auf die ergonomischen Anforderungen vermittelt der »TAYO« Duschhocker mit Sattelsitz höchsten Komfort bei einem sehr kompakten Maß. Der der sowohl vorn als auch hinten verwendbare Hygieneausschnitt erleichtert die tägliche Körperpflege. Gerade in kleinen Bädern ist dieser Duschhocker mit seinen geringen Maßen ideal geeignet.

Produkteigenschaften

- Softtouch-Oberfläche, angenehm für die Haut und leicht zu reinigen
- Sattelsitz mit großzügigem Hygieneausschnitt
- Stabile Beine aus Aluminium
- Von 450 bis 600 mm in sieben Stufen höhenverstellbar
- Sicherer Stand durch große, platzsparend nach innen geformte Gummifüße



TAYO B-protect Duschhocker



TAYO Duschhocker

TAYO Duschhocker, rund

Der Allrounder mit oder ohne Drehteller.

Kompaktes Maß, hochsicherer Stand: Der »TAYO« Duschhocker rund ist eine zuverlässige, stabile Unterstützung bei der täglichen Körperhygiene.

Wahlweise mit einem Drehteller für mehr Beweglichkeit bei kleinem Radius und inklusive dem gepolsterten Sitzpad für mehr Sitzkomfort.

Produkteigenschaften

- Softtouch-Oberfläche, angenehm für die Haut und leicht zu reinigen
- Stabile Beine aus Aluminium
- Von 450 bis 600 mm in sieben Stufen höhenverstellbar
- Sicherer Stand durch große, platzsparend nach innen geformte Gummifüße



TAYO B-protect Duschhocker



TAYO B-protect Duschhocker mit Drehteller



TAYO Duschhocker



TAYO Duschhocker mit Drehteller



SmartFix – maximales Vertrauen bei Deiner Alltagshygiene.

Eine sorgfältige Körperhygiene ist ein wichtiger Baustein für das tägliche Wohlbefinden.
Die fest montierte Toilettensitzerhöhung »SmartFix« gibt älteren oder mobil eingeschränkten Menschen ein sehr sicheres und komfortables Sitzgefühl zurück. Ein Erlebnis, das Vertrauen schafft – und so den Erhalt der Autonomie in der Alltagshygiene fördert.

SmartFix Toilettensitzerhöhung

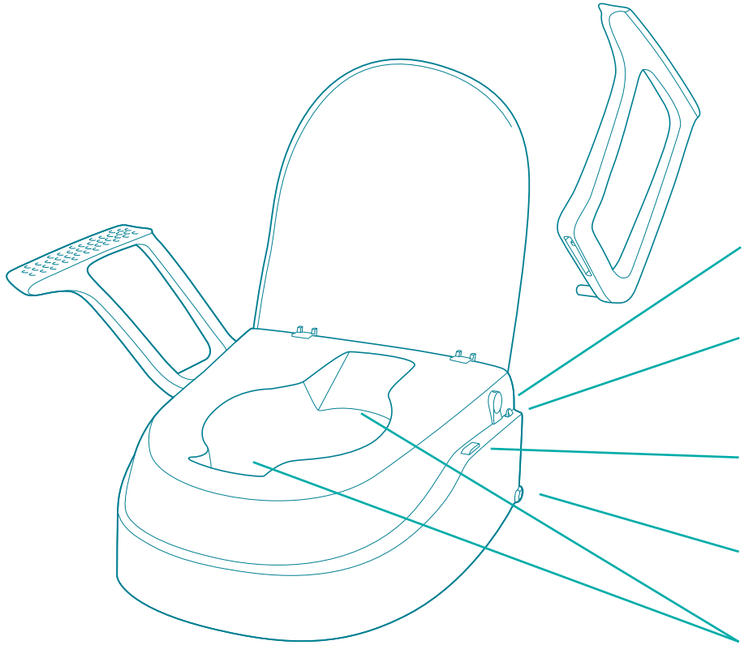

Sicherheitsaufnahme der nach hinten abklappbaren Armlehnen

Sicht- und hörbares Einrasten der roten Riegel bestätigt die korrekte und sichere Verbindung

Aufnahme der Armlehnennut, die ein seitliches Wegdrücken verhindert

Drehzapfen als zusätzliche Absicherung

Ergonomisch geformte Sitzmulde mit großer Hygieneausschnitt vorn und hinten



Höheneinstellung vorn mit anti-rutsch-beschichteten Riegeln



Aufnahmebrücke, die über die beiden roten Riegel (Höheneinstellung hinten) die Toilettensitzerhöhung stabil mit der Keramik verbindet

SmartFix Toilettensitzerhöhung

Optimale Hygiene mit hohem Komfort.

Diese Toilettensitzerhöhung ist ideal für eine dauerhafte und stabile Anbringung auf dem WC-Becken.
Sie bietet komfortable Unterstützung dank dreifacher Höhenverstellung und abschwenkbaren Armlehnen.

Produkteigenschaften

- Einfache Schnellmontage von oben auf die Keramik
- Geeignet für alle handelsüblichen WCs – insbesondere bei einer geschlossenen Form der Keramik
- Erhöhung um 80, 120 oder 150 mm
- Anatomisch geformte Sitzmulde mit großem Hygieneausschnitt vorn und hinten
- Max. Benutzergewicht 120 kg
- Hohe Sicherheit und leichter Transfer durch abklappbare Armlehnen



Relaxon Toilettensitzerhöhung

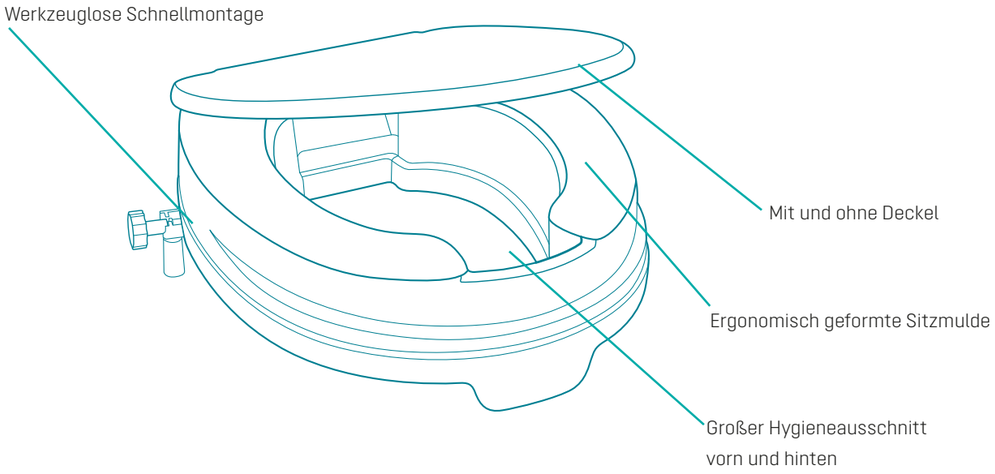

Rutschsicher, für alle handelsüblichen WC-Becken / belastbar bis 200 kg.

Relaxon Toilettensitzerhöhung

Die reisetaugliche Toilettensitzerhöhung.

Flexible Sicherheit: Die »Relaxon« Toilettensitzerhöhungen bieten höchsten Sitzkomfort bei einer sehr einfachen Montage. So musst Du auch auf Deinen Reisen nicht auf die gewohnte Sicherheit bei der Alltagshygiene verzichten.

Produkteigenschaften

- Aufsatz aus hochwertigem Kunststoff
- Anatomisch geformter Sitz
- Großer Hygieneausschnitt vorn und hinten
- Schnellmontage ohne Werkzeug, reisefähig
- Für alle handelsüblichen WC-Becken
- Max. Benutzergewicht 200 kg
- Erhöht die Toilette um 100 mm









	KANJO B-protect	KANJO XL	KANJO Power/Eco
HMV-Nr.	**04.40.01.0060**	**04.40.01.0065**	**04.40.01.0060**
Farbe	Weiß, Bezug: Aquamarin	Weiß, Bezug: Blau	Weiß (optional: Bezug Blau)
Sitzbreite (mm)	375 / 710 (mit Seitenklappen)	375 / 710 (mit Seitenklappen)	375 / 710 (mit Seitenklappen)
Sitztiefe (mm)	500	500	500
Sitzhöhe (mm)	65–455	65–455	65–455
Rückenbreite (mm)	350	350	350
Rückenhöhe (mm)	680	680	680
Standfläche L x B (mm)	530 x 220	530 x 220	530 x 220
Max. Belastbarkeit (kg)	140	170	140
Gewicht inkl. Handsteuerung (kg)	10,9	11,5	10,8
REF	**750/30**	**750/70**	**750/50** (Power), **750/51** (Eco)









	TAYO B-protect Duschstuhl	TAYO Duschhocker	TAYO Duschhocker	TAYO Duschstuhl
HMV-Nr.			**04.40.03.1028**	**04.40.03.2045**
Ausführung	mit Armlehnen	ohne Armlehnen	mit Armlehnen	mit Armlehnen
Farbe	Lichtgrau, Schwarz	Weiß, Silber matt	Weiß, Silber matt	Weiß, Silber matt
Sitzbreite (mm)	420	500	420	420
Sitztiefe (mm)	420	420	420	420
Sitzhöhe (mm)	440–590	440–590	440–590	440–590
Rückenhöhe (mm)	370	-	-	370
Gesamtmaße L x B x H (mm)	500–520 x 530–545 x 810–960	500–520 x 530–545 x 440–590	500–520 x 530–545 x 620–780	500–520 x 530–545 x 810–960
Max. Belastbarkeit (kg)	130	130	130	130
Gewicht ohne Zubehör (kg)	4,6	3,3	3,9	4,6
REF	**430114**	**430101**	**430102**	**430104**









	TAYO B-protect Duschhocker	TAYO B-protect Duschhocker	TAYO Duschhocker	TAYO Duschhocker
Ausführung	rund	rund, mit Drehteller & Sitzpad	rund	rund, mit Drehteller & Sitzpad
Farbe	Lichtgrau, Schwarz	Lichtgrau, Schwarz	Weiß, Silber matt	Weiß, Silber matt
Sitzbreite (mm)	337	337	337	337
Sitztiefe (mm)	337	337	337	337
Sitzhöhe (mm)	437 – 584	450 – 597	437 – 584	450 – 597
Gesamtmaße L x B (mm)	425 – 472 x 422 – 466	425 – 472 x 422 – 466	425 – 472 x 422 – 466	425 – 472 x 422 – 466
Max. Belastbarkeit (kg)	130	130	130	130
Gewicht (kg)	2,1	2,7	2,1	2,7
REF	**430116**	**430117**	**430106**	**430107**





	TAYO B-protect Duschhocker	TAYO Duschhocker
Ausführung	dreieckig	dreieckig
Farbe	Lichtgrau, Schwarz	Weiß, Silber matt
Sitzbreite (mm)	380	380
Sitztiefe (mm)	340	340
Sitzhöhe (mm)	440–590	440–590
Gesamtmaße L x B (mm)	395–410 x 430–450	395–410 x 430–450
Max. Belastbarkeit (kg)	130	130
Gewicht (kg)	2,1	2,1
REF	**430115**	**430105**







	SmartFix B-protect	SmartFix	SmartFix
HMV-Nr.		**33.40.01.3032**	**33.40.01.1016**
Ausführung	mit Armlehnen	mit Armlehnen	ohne Armlehnen
Farbe	Weiß	Weiß	Weiß
Sitzhöhe (mm)	80 / 120 / 150	80 / 120 / 150	80 / 120 / 150
Armlehnenhöhe (mm)	200	200	-
Öffnung L x B (mm)	255 x 195	255 x 195	255 x 195
Gesamtmaße L x B x H (mm)	497 x 560 x 377	497 x 560 x 377	497 x 445 x 177
Max. Belastbarkeit (kg)	120	120	120
Max. Belastbarkeit der Armlehnen (kg)	je 60	je 60	-
Gewicht (kg)	4,1	4,1	2,8
REF [NEU]	**429131**	**429132**	**429133**







	Relaxon B-protect	Relaxon	Relaxon
HMV-Nr.		**33.40.01.0070**	**33.40.01.0069**
Ausführung	mit Deckel	mit Deckel	ohne Deckel
Farbe	Weiß	Weiß	Weiß
Sitzhöhe (mm)	100	100	100
Öffnung L x B (mm)	277 x 205	277 x 205	277 x 205
Gesamtmaße L x B x H (mm)	400 x 370 x 100	400 x 370 x 100	400 x 370 x 100
Max. Belastbarkeit (kg)	200	200	200
Gewicht (kg)	1,4	1,4	1,0
REF	**430302**	**000111**	**000110**

WISSENSWERT



Wie reinige ich meine Bad- & WC-Hilfsmittel richtig?

Eine Frage, die viele zurecht bewegt – denn hygienische Sicherheit ist im Badezimmer besonders wichtig. Die Antwort darauf und auf viele weitere Fragen findest Du in unserem FAQ-Bereich.

Scannen und mehr erfahren



Das Badezimmer als Nährboden für Viren und Bakterien?

Unsere Produkttechnologie **»B-protect«** schützt die Oberflächen Deiner Hilfsmittel und reduziert Viren und Bakterien deutlich. Erfahre, wie **»B-protect«** wirkt und warum diese Technologie so effektiv ist.

Scannen und mehr erfahren

DIETZ GROUP

- Aktiv- & Adaptiv-Rollstühle
- Leichtgewicht- & Standard-Rollstühle
- Elektro-Rollstühle
- Rollatoren & Gehhilfen
- Bad- & WC-Hilfsmittel
- XL- & XXL-Produkte
- Sonderanfertigungen

Die DIETZ GROUP tritt an, um Menschen mit Handicap zu befähigen, ihren 24/7-Alltag selbstbestimmt zu gestalten. Unsere Mission ist, die Lebensqualität und die unabhängige Teilhabe von Menschen mit Mobilitätseinschränkungen durch innovative und individuelle Lösungen zu verbessern und gleichzeitig das professionelle Umfeld zu stärken –

SHAPING LIFE.